แบบก่อสร้างองค์การบริหารส่วนตำบลไทรขึง



โครงการก่อสร้าง ห้องน้ำสาธารณะ แบบ 6 ห้อง
หมู่ที่ 4 ตำบลไทรขึง อำเภอพระแสง จังหวัดสุราษฎร์ธานี

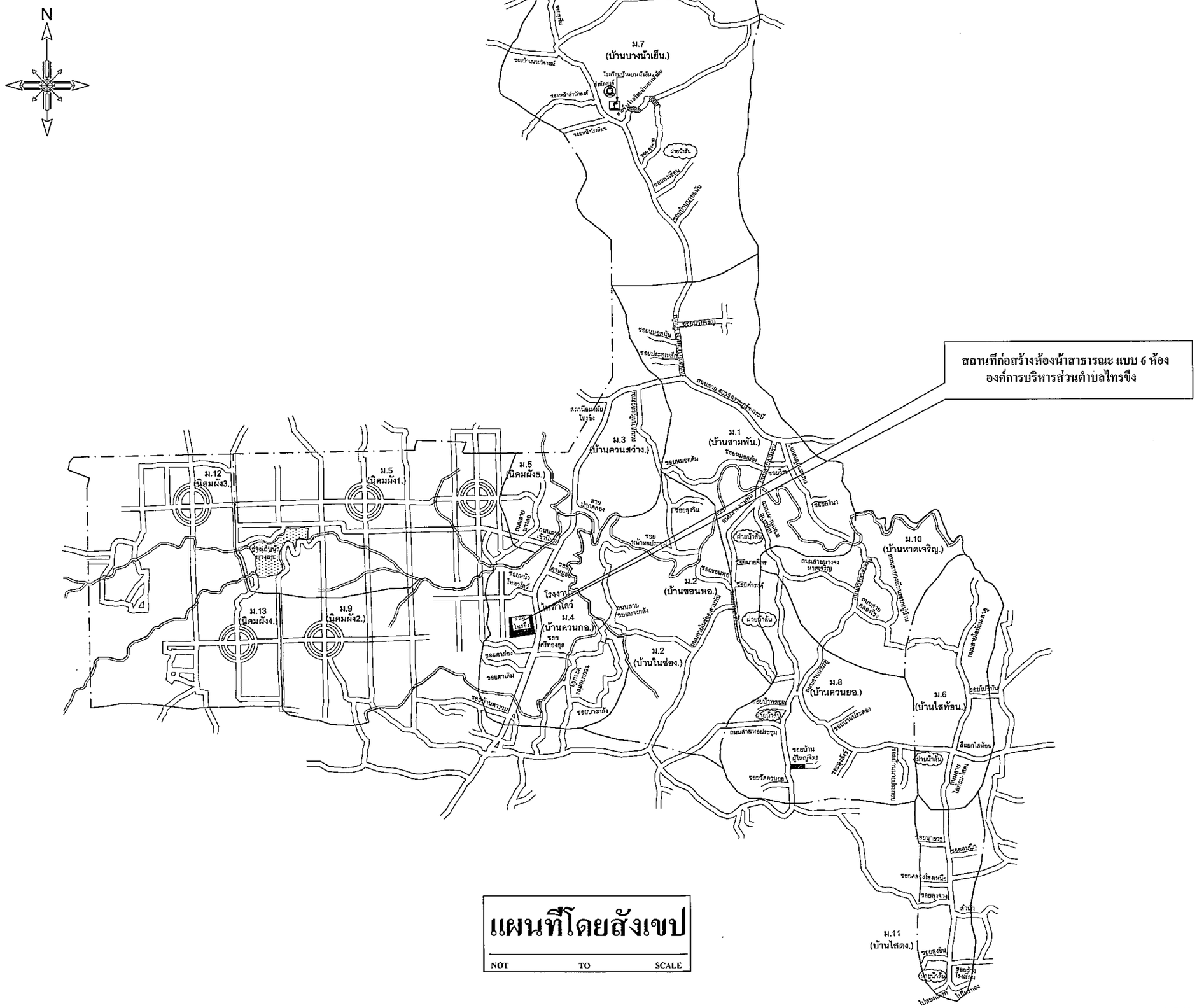

องค์การบริหารส่วนตำบลไทรขึง
ม.4 ตำบลไทรขึง
อำเภอพระแสง จังหวัดสุราษฎร์ธานี

โครงการ

ก่อสร้างห้องน้ำสาธารณะ แบบ 6 ห้อง

สถานที่ก่อสร้าง

หมู่ที่ 4 ต.ไทรขึง อ.พระแสง จ.สุราษฎร์ธานี

เขียนแบบ

(นายพัชรินทร์ ใจห้าว)
นายช่างโยธาชำนาญงาน

ตรวจแบบ

(นายยุทธนา ชูจินดา)
ผู้อำนวยการกองช่าง

เห็นชอบ

(นางขศวดี จันทรเรืองฤทธิ์)
ปลัด อบต.ไทรขึง

อนุมัติ

(นายกนิษฐพล เบญจพันธ์)
นายกองค์การบริหารส่วนตำบลไทรขึง

แสดงแบบ

ป้ายโครงการองค์การบริหารส่วนตำบล
(ป้ายชั่วคราว)

มาตราส่วน

วัน/เดือน/ปี ก.ค./2562

เลขที่แบบ

แผ่นที่	จำนวนแผ่น

แบบมาตรฐานป้ายประชาสัมพันธ์โครงการองค์การบริหารส่วนตำบลไทรขึง(ป้ายชั่วคราว)

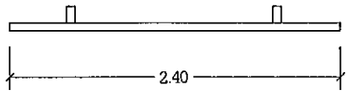

รูปแปลน
มาตราส่วน 1:25

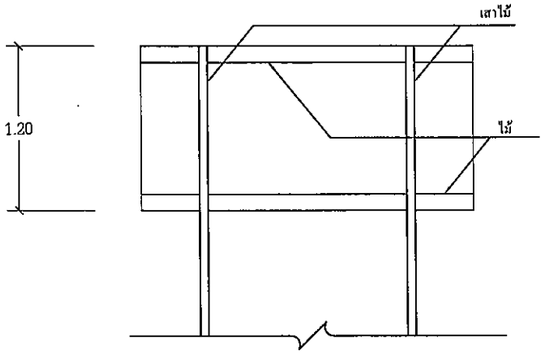

รูปด้านหลัง
มาตราส่วน 1:25

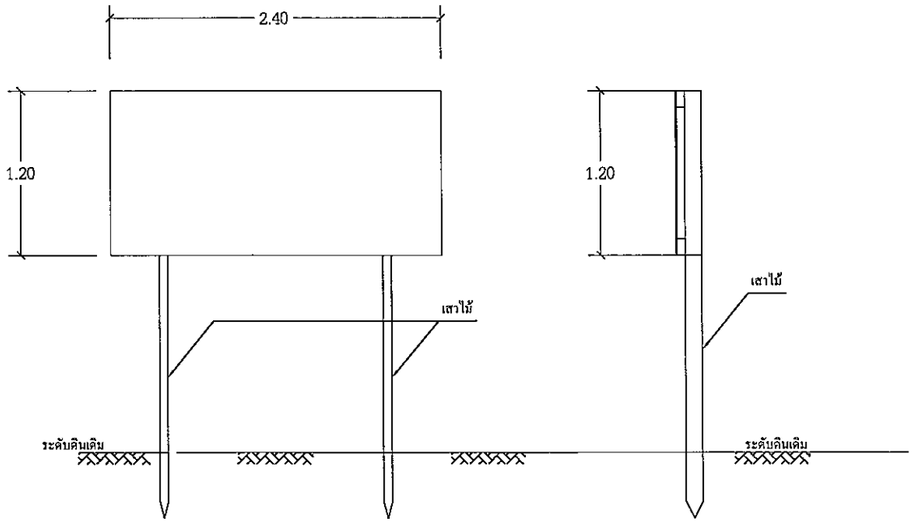

รูปด้านหน้า
มาตราส่วน 1:25

โครงการก่อสร้างขององค์การบริหารส่วนตำบลไทรขึง

โทร.....

ประเภทของสิ่งก่อสร้าง.....

ปริมาณงาน.....

ผู้รับจ้าง.....ที่อยู่.....หมายเลขโทรศัพท์.....

ระยะเวลาเริ่มต้น.....ระยะเวลาสิ้นสุด.....รวมระยะเวลา.....วัน

วงเงินงบประมาณที่ตั้งไว้.....บาท

ราคากลาง ค่าก่อสร้าง.....บาท

วงเงินค่าก่อสร้างตามที่ได้ลงนามในสัญญาจ้าง.....บาท

กรรมการตรวจการจ้าง

1.....

2.....

3.....

4.....

5.....

ผู้ควบคุมงาน

.....

รายการประกอบแบบ

1.ป้ายไวนิล

2.พื้นสีเขียว

3.ตัวหนังสือขาว

4.ขนาดของตัวหนังสือกำหนดตามความเหมาะสมของบข้อความตามแบบที่กำหนด

5.จุดติดตั้งแผ่นป้ายกำหนดตามความเหมาะสมให้สามารถมองเห็นได้ชัด

หมายเหตุ

ป้ายชั่วคราวติดตั้งให้แล้วเสร็จก่อนทำการก่อสร้าง

องค์การบริหารส่วนตำบลไทรขึง
ม.4 ตำบลไทรขึง
อำเภอพระแสง จังหวัดสุราษฎร์ธานี

โครงการ

ก่อสร้างห้องน้ำสาธารณะ แบบ 6 ห้อง

สถานที่ก่อสร้าง

หมู่ที่ 4 ต.ไทรขึง อ.พระแสง จ.สุราษฎร์ธานี

เขียนแบบ

(นายพัชรินทร์ ใจห้าว)
นายช่างโยธาชำนาญงาน

ตรวจแบบ

(นายยุทธนา ชูจินดา)
ผู้อำนวยการกองช่าง

เห็นชอบ

(นางยศวดี จันทรเรืองฤทธิ์)
ปลัด อบต.ไทรขึง

อนุมัติ

(นายกันต์พล เบญจพันธ์)
นายกองค์การบริหารส่วนตำบลไทรขึง

แสดงแบบ

ป้ายโครงการองค์การบริหารส่วนตำบล
(ป้ายชั่วคราว)

มาตราส่วน

วัน/เดือน/ปี ก.ค./2562

เลขที่แบบ

แผ่นที่	จำนวนแผ่น

แบบมาตรฐานป้ายประชาสัมพันธ์โครงการองค์การบริหารส่วนตำบลไทรขึง

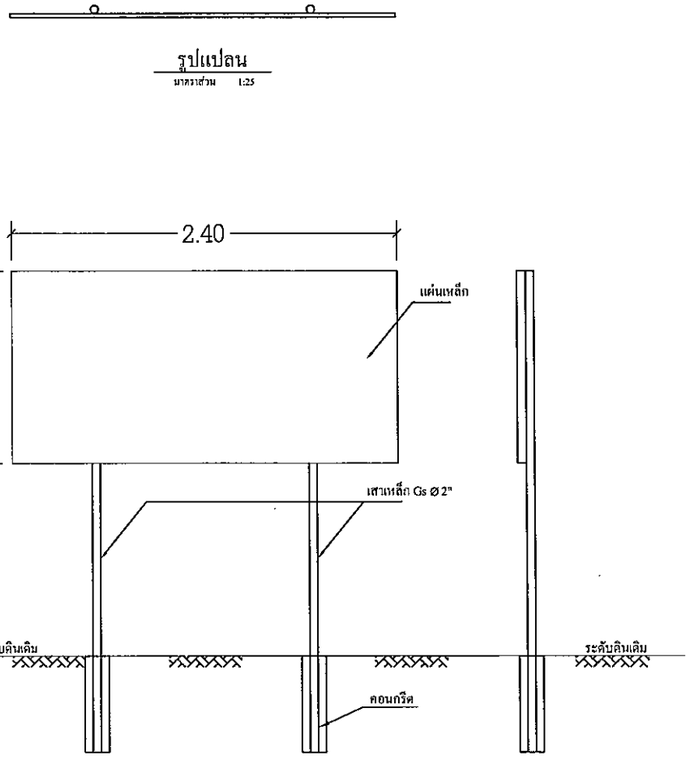

รูปด้านหน้า
มาตราส่วน 1:25

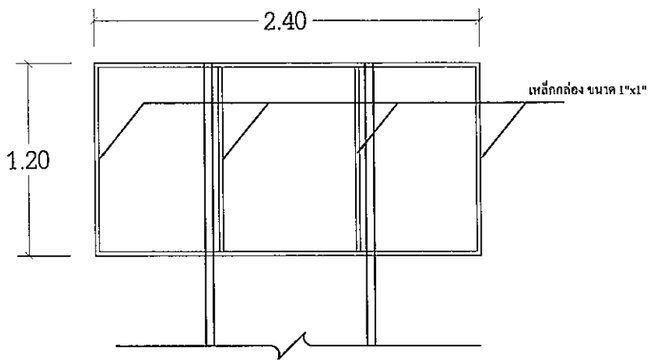

รูปด้านหลัง
มาตราส่วน 1:25

โครงการก่อสร้างขององค์การบริหารส่วนตำบลไทรขึง
โทร.....

ประเภทของสิ่งก่อสร้าง.....

ปีงบประมาณที่ก่อสร้าง พ.ศ.....

วงเงินค่าก่อสร้าง.....บาท

แหล่งเงินที่ก่อสร้าง.....

ระยะเวลาที่ผู้รับจ้างประกันความชำรุดบกพร่อง ตามสัญญา.....

เดือน.....พ.ศ..... -- เดือน.....พ.ศ.....

รายการประกอบแบบ

1.ก่อนทาสีจริงให้ทากันสนิม 2 ชั้น
2.เสาทีนป้ายให้ทาสีเขียวทั้ง 2 ด้าน โดยใช้สีน้ำมัน
3.ตัวหนังสือสีขาว
4.ขนาดของตัวหนังสือกำหนดตามความเหมาะสมของงบ
ข้อความตามแบบที่กำหนด
5.จุดติดตั้งแผ่นป้ายกำหนดตามความเหมาะสมให้
สามารถมองเห็นได้ชัด

องค์การบริหารส่วนตำบลไทรขึง
ม.4 ตำบลไทรขึง
อำเภอพระแสง จังหวัดสุราษฎร์ธานี

โครงการ
ก่อสร้างห้องน้ำสาธารณะ แบบ 6 ห้อง

สถานที่ก่อสร้าง
หมู่ที่ 4 ต.ไทรขึง อ.พระแสง จ.สุราษฎร์ธานี

เขียนแบบ
(นายพัชรินทร์ ใจห้าว)
นายช่างโยธาชำนาญงาน

ตรวจแบบ
(นายบุทธมา ชูจินดา)
ผู้อำนวยการกองช่าง

เห็นชอบ
(นางยศวดี จันทรเรืองฤทธิ์)
ปลัด อบต.ไทรขึง

อนุมัติ
(นายกันต์พล เบญจพันธ์)
นายกองค์การบริหารส่วนตำบลไทรขึง

แสดงแบบ
ป้ายโครงการองค์การบริหารส่วนตำบล
(ป้ายจริง)

มาตราส่วน

วัน/เดือน/ปี ก.ค./2562

เลขที่แบบ

แผ่นที่	จำนวนแผ่น

www.yotathai.com

สัญลักษณ์

△	แสดงการบอกรายละเอียดชนิดของ ผิวผนัง
□	แสดงการบอกรายละเอียดชนิดของ ผิวพื้น
○	แสดงการชี้บอกชนิดของ ประตู และวงกบ
⬡	แสดงการชี้บอกชนิดของ หน้าต่าง และวงกบ
⬠	แสดงการชี้บอกชนิดของฝ้าเพดาน
▭	แสดงแนวผนังในแบบแปลนพื้น
▯	แสดงแนวผนังในแบบรูปตัด
	แสดงรูปด้าน
	แสดงหมายเลขมุมมองรูปด้าน
	แสดงการบอกสัญลักษณ์พื้น
	แสดงการบอกชื่อห้อง
	แสดงการบอกระดับพื้น
1.60	แสดงการบอกระยะ จากศูนย์กลาง ถึง ศูนย์กลาง
1.60	แสดงการบอกระยะ จากศูนย์กลาง ถึง ริม
1.60	แสดงการบอกระยะ จากริมถึงริม
○	แสดงการบอกลำดับแนวศูนย์กลางเสา
	แสดงการชี้บอก ตำแหน่งตัด
	แสดงการชี้บอก แบบขยาย

สารบัญแบบ

A - 01	สัญลักษณ์ สารบัญแบบ รายการประกอบแบบ
A - 02	แปลนพื้น
A - 03	แปลนหลังคา
A - 04	รูปด้าน A รูปด้าน B
A - 05	รูปด้าน C รูปด้าน D
A - 06	รูปตัด A-A
A - 07	รูปตัด B-B
A - 08	แบบขยายประตู หน้าต่าง
SN - 01	แบบแสดงตำแหน่งติดตั้งสุขภัณฑ์,แบบขยายห้องน้ำ
SN - 02	รายการประกอบแบบสุขาภิบาล
SN - 03	แปลนระบบท่อน้ำเสีย
SN - 04	แปลนระบบท่อน้ำดี
SN - 05	แบบขยายบ่อเกรอะ บ่อซึม
EE - 01	แปลนระบบไฟฟ้า
ST - 01	แปลนฐานราก
ST - 02	แปลนโครงสร้าง คานคอดิน
ST - 03	แปลนโครงเหล็กหลังคา
ST - 04	แบบขยายฐานราก คาน พื้น

รายการวัสดุ

			ห้องน้ำชาย	ห้องน้ำหญิง	พื้นทางเดิน		
ระดับ			+0.20	+0.20	+0.10		
รายการประกอบแบบผนัง	△1	ผนังก่ออิฐมอญครึ่งแผ่นฉาบปูนเรียบทาสี	○	○			
	△2	ผนังก่ออิฐมอญครึ่งแผ่น บุกระเบื้อง 8"x8" สูง 2 เมตร	○	○			
	△3	ผนังก่ออิฐมอญเต็มแผ่นฉาบปูนเรียบทาสี	○	○			
		ขอบผนังล่าง ทาสีน้ำมันกันเปื้อน โดยรอบ					
รายการประกอบแบบพื้น	1	พื้น คสล. ผิวปูกระเบื้องขนาด 8"x8" ชนิดผิวด้าน	○	○			
	2	พื้น คสล. ผิวขัดมัน			○		
รายการประกอบแบบฝ้าเพดาน	⬠						
	⬠						

หมายเหตุ

- โครงสร้างโดยทั่วไปเป็นคอนกรีตเสริมเหล็ก
- โครงสร้างหลังคาเป็นเหล็กรูปพรรณ ก่อนมุงหลังคา จะต้องทาสีกันสนิมอย่างน้อย 2 ครั้ง สีจริง 1 ครั้ง
- คอนกรีตโครงสร้างให้ใช้ปูนซีเมนต์ ชนิดปอร์ตแลนด์
- ผนังโดยทั่วไปก่ออิฐมอญครึ่งแผ่นฉาบปูนเรียบและทาสี ส่วนที่ผิวเป็นอย่างอื่นให้ดูในรายการประกอบแบบผนัง
- วงกบหน้าต่างเป็นไม้เนื้อแข็งขนาด 2"x4"ทาสีน้ำมัน ส่วนที่เป็นอย่างอื่นให้ดูในรายการประกอบแบบ
- สีที่ใช้เป็นผลิตภัณฑ์ของ ทีโอเอ หรือเทียบเท่า กรรมวิธีและชนิดของสี จะต้องเป็นไปตามมาตราฐานของบริษัทผู้ผลิต
- สุขภัณฑ์ ใช้ผลิตภัณฑ์ของ คอตโต้ หรือเทียบเท่า โดยสีของสุขภัณฑ์จะต้องเป็นสีโทนเดียวกับกระเบื้องผุผนัง รายละเอียดให้ดูในแบบขยายและรายการประกอบแบบห้องน้ำ
- ระบบท่อน้ำดีและน้ำเสียให้ใช้ท่อ พีวีซี โดยการลดขนาดของท่อจนไปถึงสุขภัณฑ์ จะต้องเป็นไปตามหลักวิชาการ เพื่อให้ได้แรงดันน้ำ
- ระบบไฟฟ้า ให้เดินสายลอยตามผนัง โดยมีกริ๊บยึดเป็นระยะให้เรียบร้อย โดยขนาดของสายไฟให้เป็นไปตามมาตรฐานทั่วไปของอาคารพักอาศัย สวิทซ์ให้ใช้แบบฝังเรียบในผนัง ส่วนชนิดของดวงโคมและรายละเอียดของอุปกรณ์ให้เป็นไปตามรายการประกอบแบบและได้มาตรฐานของการไฟฟ้า

กรมอนามัย กระทรวงสาธารณสุข

โครงการ :

โครงการล้วมสาธารณะ

หน่วยงานที่รับผิดชอบ :

สำนักอนามัยสิ่งแวดล้อม
กรมอนามัย กระทรวงสาธารณสุข

ออกแบบ :

ลงชื่อ_____
(นายประโชติ กราบกราน)

ลงชื่อ_____
(นางสาวชโมพร เป็นสุข)

ตรวจสอบ :

ลงชื่อ_____
(นายประโชติ กราบกราน)

ลงชื่อ_____
(นางสาวชโมพร เป็นสุข)

เห็นชอบ :

ลงชื่อ_____
(นางปริยะดา โชควิญญู)
รองผู้อำนวยการสำนักอนามัยสิ่งแวดล้อม

อนุมัติ :

ลงชื่อ_____
(นายพิษณุ แสนประเสริฐ)
ผู้อำนวยการสำนักอนามัยสิ่งแวดล้อม

DRAWING TITLE :

สัญลักษณ์ สารบัญแบบ
รายการประกอบแบบ

SCALE :	DWG. CODE.

DWG. No.	TOTAL DWG.
A-01	1/18

www.votathai.com

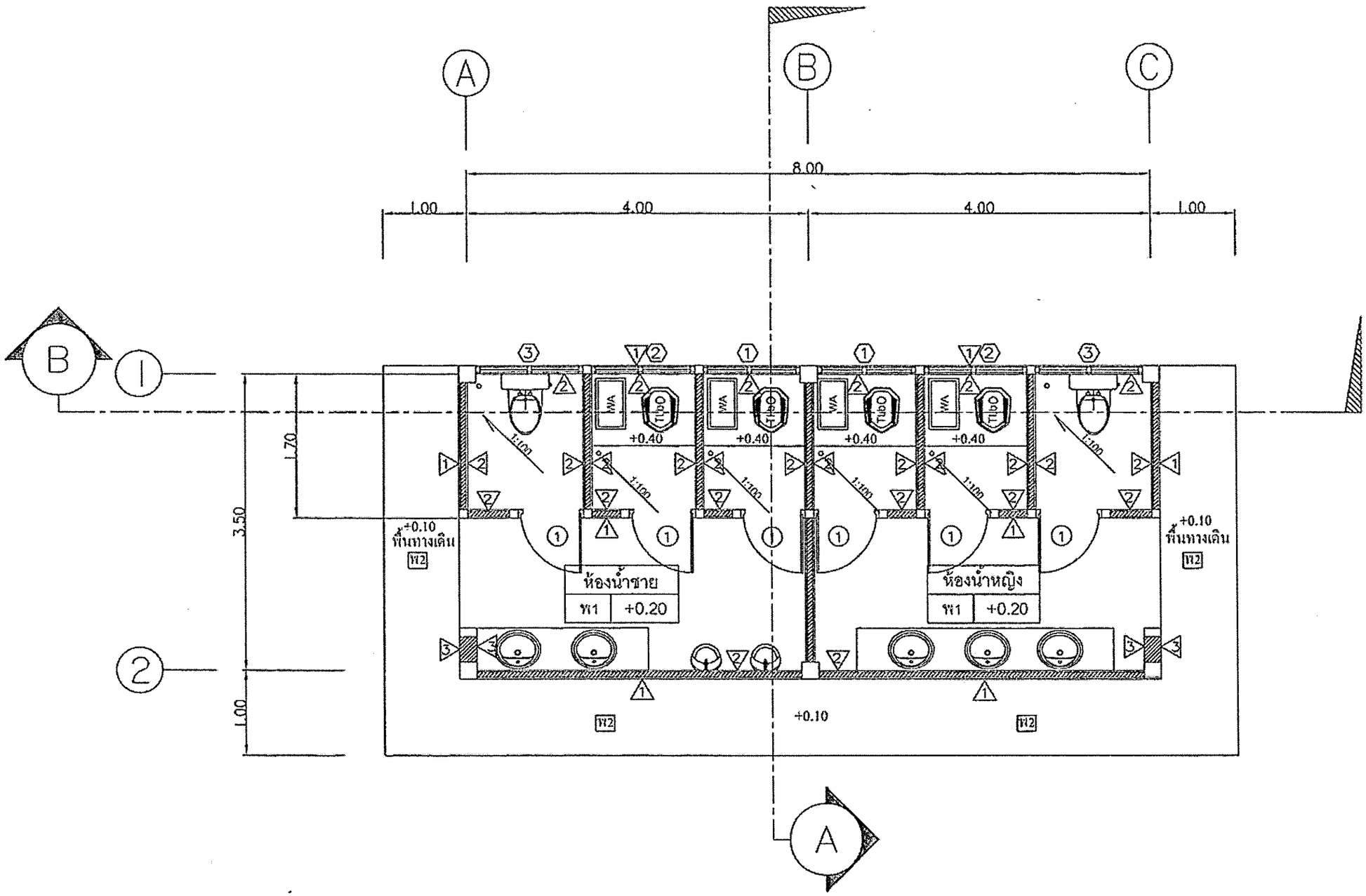

แปลนพื้น

1 : 50 SCALE

โครงการ :

โครงการสัมมลาธารณะ

หน่วยงานที่รับผิดชอบ :

สำนักอนามัยสิ่งแวดล้อม
กรมอนามัย กระทรวงสาธารณสุข

ออกแบบ :

ลงชื่อ_____
(นายประโยชน์ กราบกราน)

ลงชื่อ_____
(นางสาวไมตรี เป็นสุข)

ตรวจสอบ :

ลงชื่อ_____
(นายประโยชน์ กราบกราน)

ลงชื่อ_____
(นางสาวไมตรี เป็นสุข)

เห็นชอบ :

ลงชื่อ_____
(นางปรียะดา โชลวิฐฐ)
รองผู้อำนวยการสำนักอนามัยสิ่งแวดล้อม

อนุมัติ :

ลงชื่อ_____
(นายพิษฐ แสนประเสริฐ)
ผู้อำนวยการสำนักอนามัยสิ่งแวดล้อม

DRAWING TITLE :

แปลนพื้น

SCALE :	DWG. CODE.

DWG. No.	TOTAL DWG.
A-02	2/18

www.yotathai.com

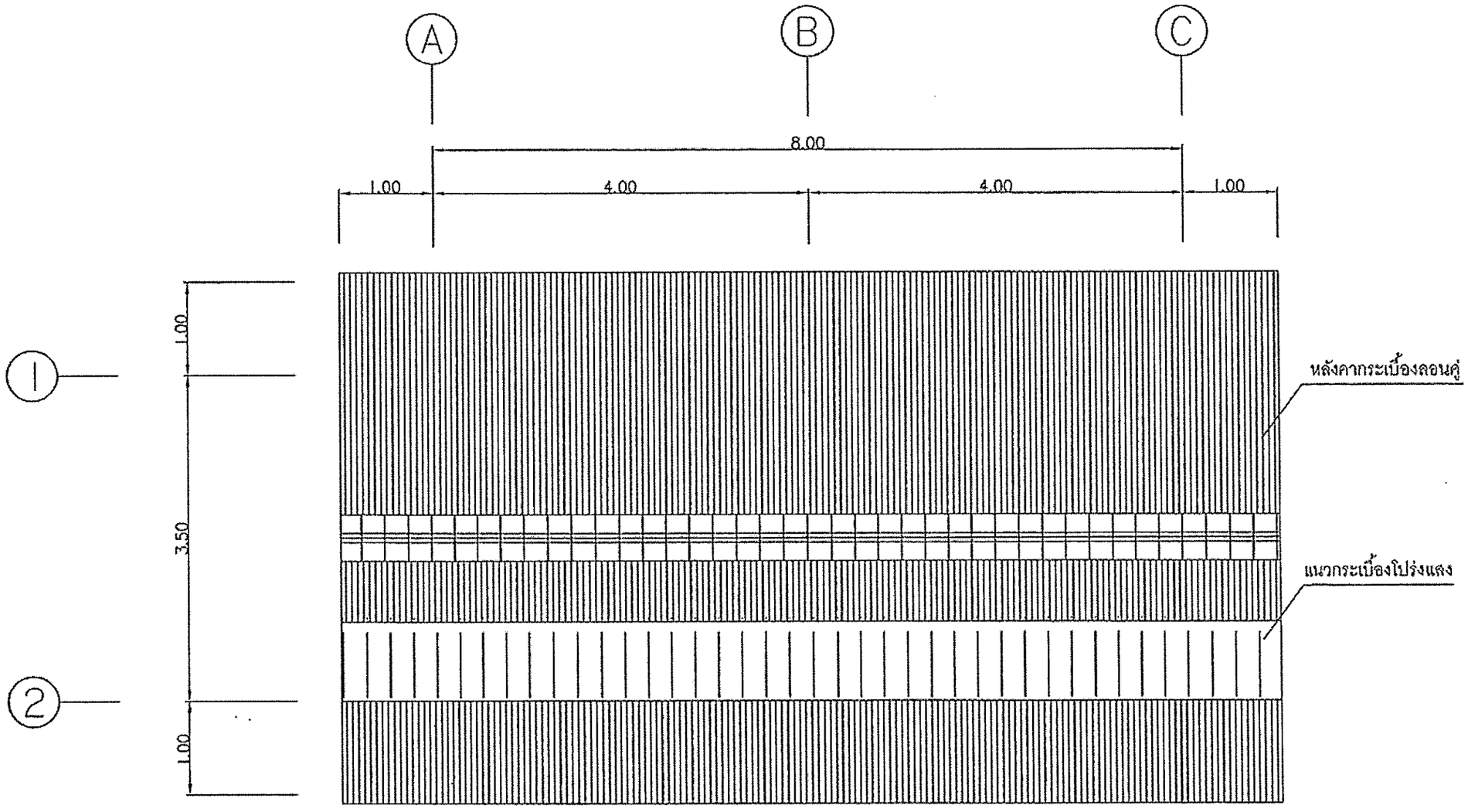

แปลนหลังคา

1 : 50 SCALE

กรมอนามัย กระทรวงสาธารณสุข

โครงการ :

โครงการล้วมสาธารณะ

หน่วยงานที่รับผิดชอบ :

สำนักอนามัยสิ่งแวดล้อม
กรมอนามัย กระทรวงสาธารณสุข

ออกแบบ :

ลงชื่อ_____
(นายประโชติ กราบกราน)

ลงชื่อ_____
(นางสาวชไมพร เป็นสุข)

ตรวจสอบ :

ลงชื่อ_____
(นายประโชติ กราบกราน)

ลงชื่อ_____
(นางสาวชไมพร เป็นสุข)

เห็นชอบ :

ลงชื่อ_____
(นางปรียะดา โชควัญญู)
รองผู้อำนวยการสำนักอนามัยสิ่งแวดล้อม

อนุมัติ :

ลงชื่อ_____
(นายพิษฐ แสนประเสริฐ)
ผู้อำนวยการสำนักอนามัยสิ่งแวดล้อม

DRAWING TITLE :

แปลนหลังคา

SCALE :	DWG. CODE.
DWG. No.	TOTAL DWG.
A-03	3/18

www.yotathai.com

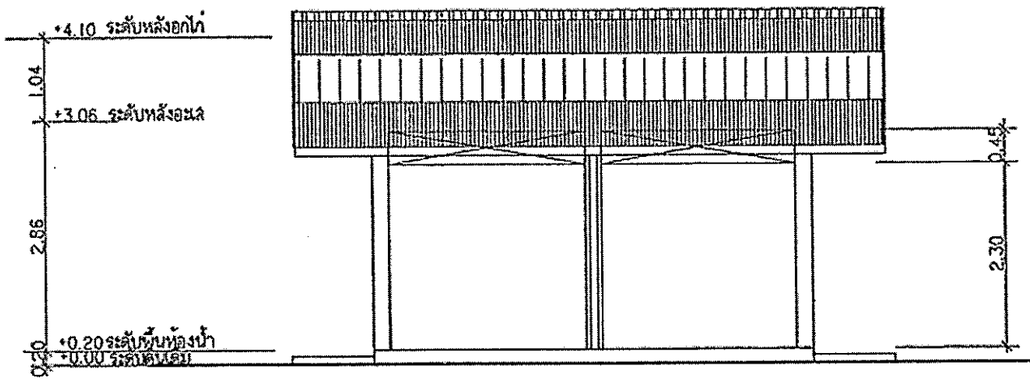

รูปด้าน 1
1 : 75 SCALE

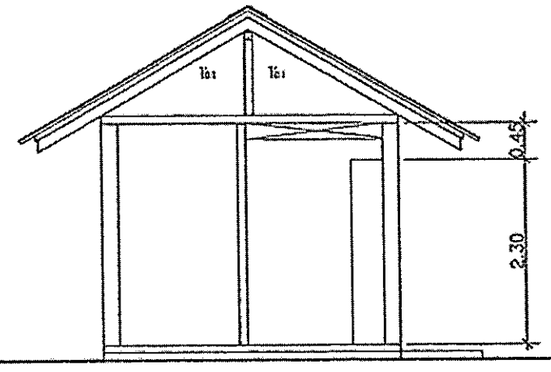

รูปด้าน 2
1 : 75 SCALE

กรมอนามัย กระทรวงสาธารณสุข

โครงการ :

โครงการสัมมนาธาตะ

หน่วยงานที่รับผิดชอบ :

สำนักอนามัยสิ่งแวดล้อม
กรมอนามัย กระทรวงสาธารณสุข

ออกแบบ :

ลงชื่อ_____
(นายประโยค กราบการาย)

ลงชื่อ_____
(นางสาวชไมพร เย็นสุข)

ตรวจสอบ :

ลงชื่อ_____
(นายประโยค กราบการาย)

ลงชื่อ_____
(นางสาวชไมพร เย็นสุข)

เห็นชอบ :

ลงชื่อ_____
(นางปริยะดา โชควัฒนา)
รองผู้อำนวยการสำนักอนามัยสิ่งแวดล้อม

อนุมัติ :

ลงชื่อ_____
(นายรัฐฤ แสนประเสริฐ)
ผู้อำนวยการสำนักอนามัยสิ่งแวดล้อม

DRAWING TITLE :

รูปด้าน 1 รูปด้าน 2

SCALE :	DWG. CODE.

DWG. No.	TOTAL DWG.
A-04	4/18

www.yotathai.com

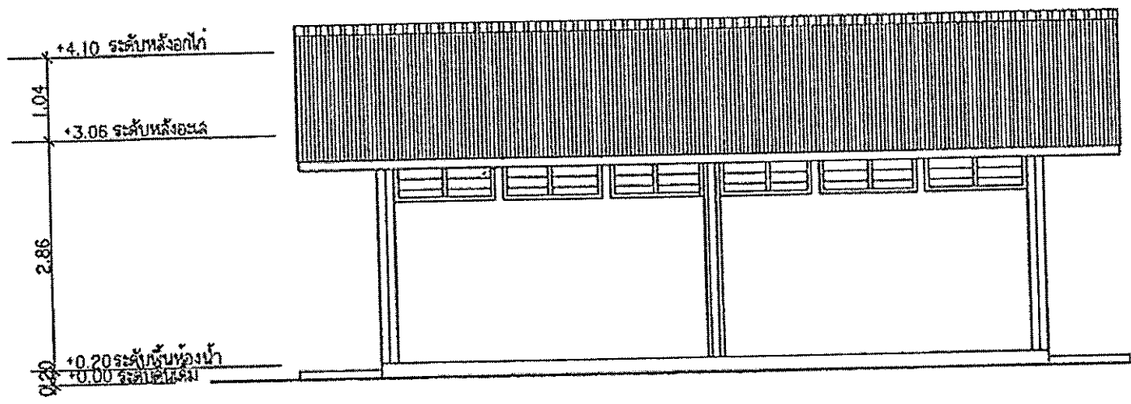

รูปด้าน 3

1 : 75 SCALE

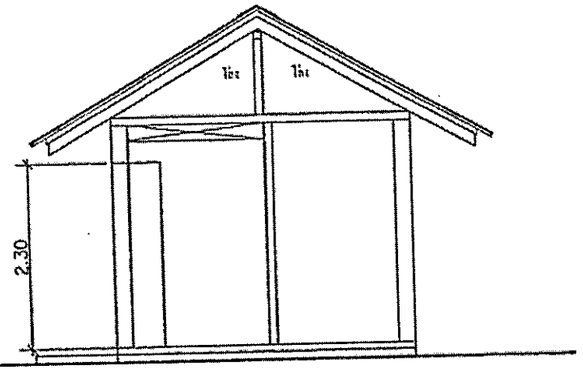

รูปด้าน 4

1 : 75 SCALE

กรมอนามัย กระทรวงสาธารณสุข

โครงการ :

โครงการล้วมสาธารณะ

หน่วยงานที่รับผิดชอบ :

สำนักอนามัยสิ่งแวดล้อม
กรมอนามัย กระทรวงสาธารณสุข

ออกแบบ :

ลงชื่อ_____
(นายประโชติ กราบทราน)

ลงชื่อ_____
(นางสาวชไมพร เป็นสุข)

ตรวจสอบ :

ลงชื่อ_____
(นายประโชติ กราบทราน)

ลงชื่อ_____
(นางสาวชไมพร เป็นสุข)

เห็นชอบ :

ลงชื่อ_____
(นางปรียะดา โชควิญญู)
รองผู้อำนวยการสำนักอนามัยสิ่งแวดล้อม

อนุมัติ :

ลงชื่อ_____
(นายพิษณุ แสนประเสริฐ)
ผู้อำนวยการสำนักอนามัยสิ่งแวดล้อม

DRAWING TITLE :

รูปด้าน 3 รูปด้าน 4

SCALE :	DWG. CODE.
DWG. No.	TOTAL DWG.
A-05	5/18

www.yotathai.com

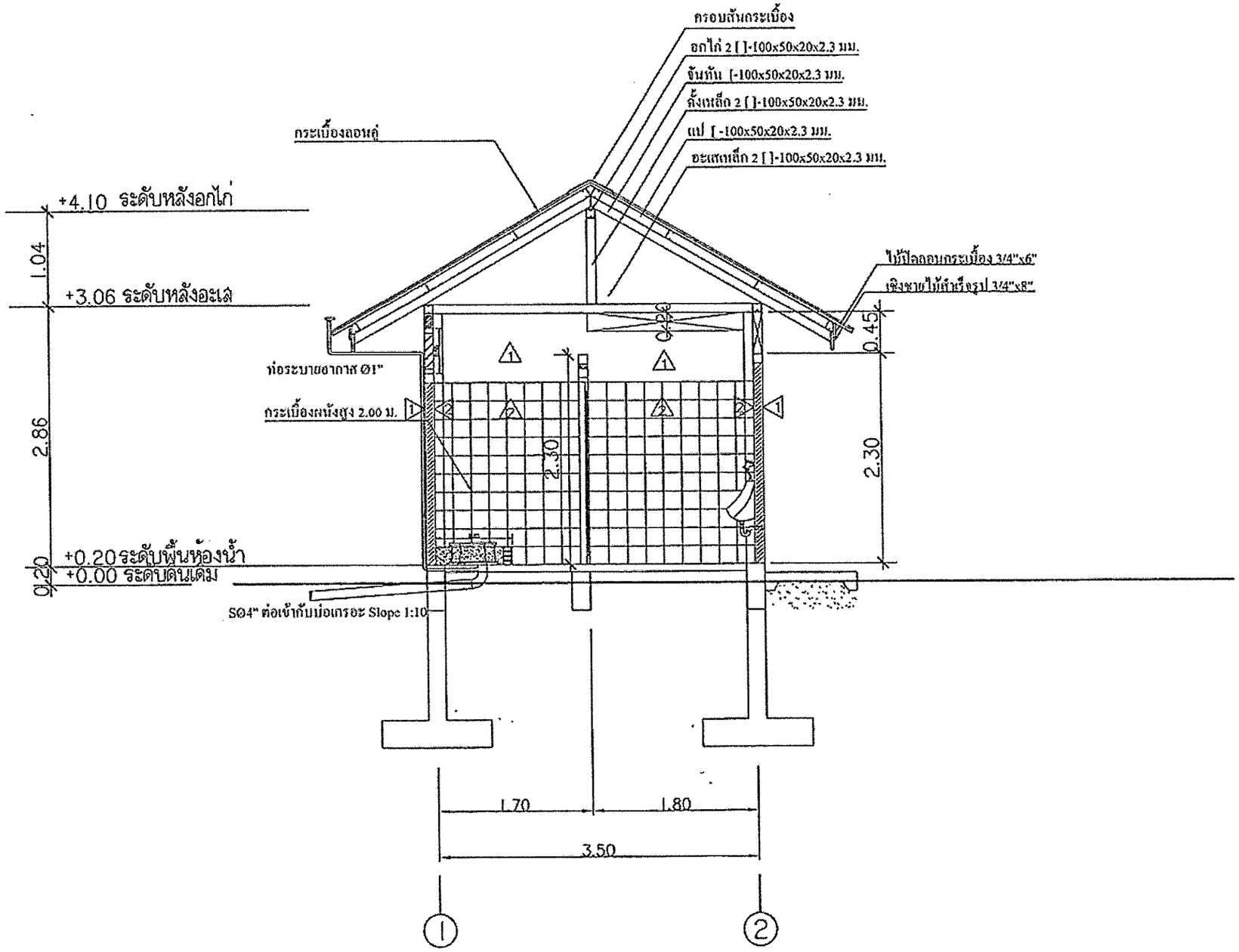

รูปตัด A-A

SCALE 1 : 50

กรมอนามัย กระทรวงสาธารณสุข

โครงการ :

โครงการล้วมสาธารณะ

หน่วยงานที่รับผิดชอบ :

สำนักอนามัยสิ่งแวดล้อม
กรมอนามัย กระทรวงสาธารณสุข

ออกแบบ :

ลงชื่อ_____
(นายประโชติ กราบกราน)

ลงชื่อ_____
(นางสาวชไมพร เป็นสุข)

ตรวจสอบ :

ลงชื่อ_____
(นายประโชติ กราบกราน)

ลงชื่อ_____
(นางสาวชไมพร เป็นสุข)

เห็นชอบ :

ลงชื่อ_____
(นางปรียะดา โชควิญญู)
รองผู้อำนวยการสำนักอนามัยสิ่งแวดล้อม

อนุมัติ :

ลงชื่อ_____
(นายพิษณุ แสนประเสริฐ)
ผู้อำนวยการสำนักอนามัยสิ่งแวดล้อม

DRAWING TITLE :

รูปตัด A-A

SCALE :	DWG. CODE.

DWG. No.	TOTAL DWG.
A-06	6/18

www.yotatbai.com

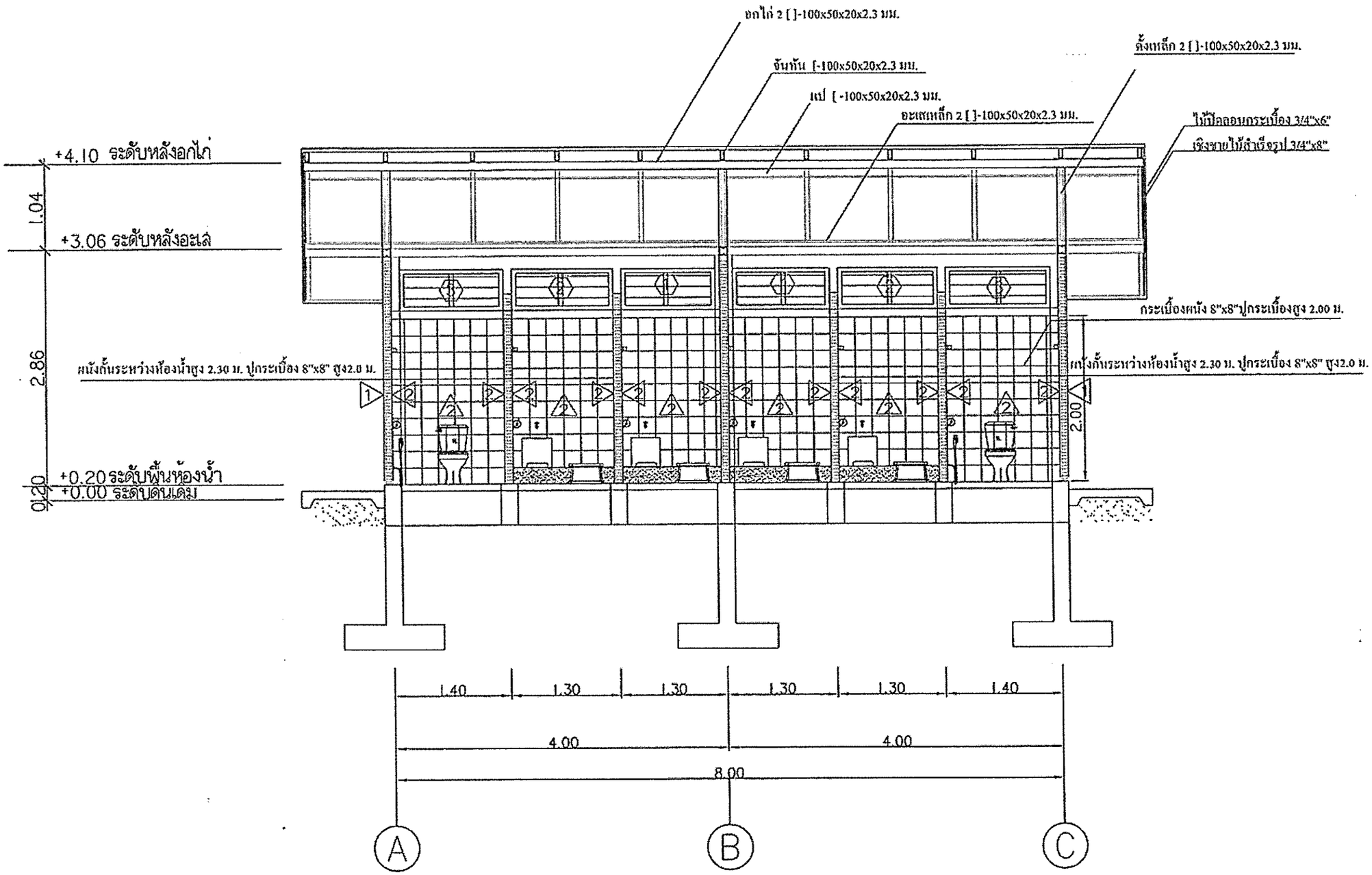

รูปตัด B-B

SCALE 1 : 50

กรมอนามัย กระทรวงสาธารณสุข

โครงการ :

โครงการส้วมสาธารณะ

หน่วยงานที่รับผิดชอบ :

สำนักอนามัยสิ่งแวดล้อม
กรมอนามัย กระทรวงสาธารณสุข

ออกแบบ :

ลงชื่อ_____
(นายประโยค กราบทาราม)

ลงชื่อ_____
(นางสาวชไมพร เย็นสุข)

ตรวจสอบ :

ลงชื่อ_____
(นายประโยค กราบทาราม)

ลงชื่อ_____
(นางสาวชไมพร เย็นสุข)

เห็นชอบ :

ลงชื่อ_____
(นางปริยะดา โรจริญญ)
รองผู้อำนวยการสำนักอนามัยสิ่งแวดล้อม

อนุมัติ :

ลงชื่อ_____
(นายภัคชุ แสนประเสริฐ)
ผู้อำนวยการสำนักอนามัยสิ่งแวดล้อม

DRAWING TITLE :

รูปตัด B-B

SCALE :	DWG. CODE.

DWG. No.	TOTAL DWG.
A-07	7/18

www.yotathai.com

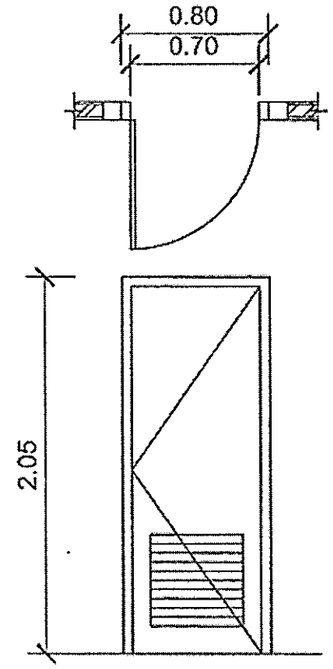

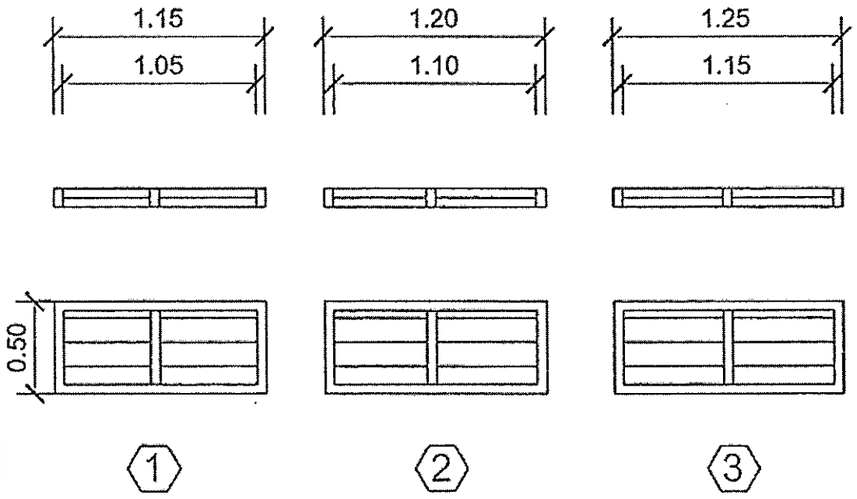

ลักษณะบาน	บานเปิดเดี่ยว	บานเกล็ดกระจกติดตาย
วงกบ	PVC	ไม้เนื้อแข็ง
กรอบบาน	PVC	-
บาน/ลูกฟัก	-	กระจกฝ้า หนา 5มม.
บานพับ	สแตนเลสแหวนสแตนเลสขนาด 4"x3" ติดบานละสามชุด	-
กุญแจลูกบิด	หัวกลมใหญ่สแตนเลสด้าน ด้านนอกไขด้วยกุญแจ ด้านในปุ่มกดล็อค	-
กลอน	กลอนสแตนเลสฝังขอบบาน (บน-ล่าง) ขนาด 5"	-
ขอรับขอสับ	-	-
กันชน	-	-
มือจับ	-	-
อื่นๆ	-	-
	1	1 2 3

แบบขยายประตู หน้าต่าง

กรมอนามัย กระทรวงสาธารณสุข

โครงการ :

โครงการสัมมาสาธาระ

หน่วยงานที่รับผิดชอบ :

สำนักอนามัยสิ่งแวดล้อม
กรมอนามัย กระทรวงสาธารณสุข

ออกแบบ :

ลงชื่อ_____
(นายประโชติ กราบการาณ)

ลงชื่อ_____
(นางสาวไมตรี เย็นสุข)

ตรวจสอบ :

ลงชื่อ_____
(นายประโชติ กราบการาณ)

ลงชื่อ_____
(นางสาวไมตรี เย็นสุข)

เห็นชอบ :

ลงชื่อ_____
(นางปริยะดา โชลวิฐู)
รองผู้อำนวยการสำนักอนามัยสิ่งแวดล้อม

อนุมัติ :

ลงชื่อ_____
(นายพิรฐ แสนประเสริฐ)
ผู้อำนวยการสำนักอนามัยสิ่งแวดล้อม

DRAWING TITLE :

แบบขยายประตู หน้าต่าง

SCALE :	DWG. CODE.

DWG. No.	TOTAL DWG.
A-08	8/18

www.votathai.com

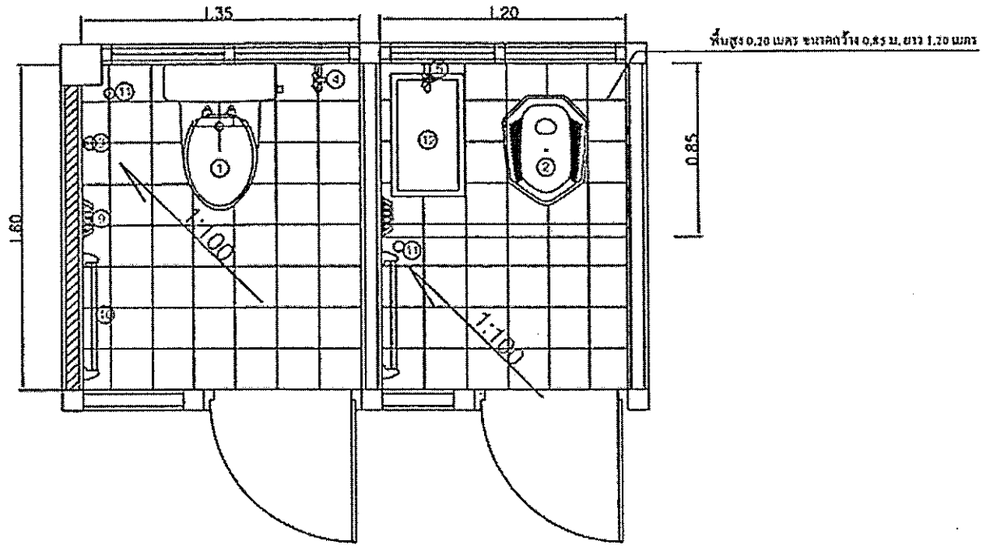

รายการประกอบแบบห้องน้ำ-ส้วม

สัญลักษณ์	รายการอุปกรณ์	ระดับความสูงจากพื้น	ยี่ห้อ-รุ่น สี	หมายเหตุ
①	โถส้วมชักโครกนั่งราบ แบบประหยัดน้ำ	-	ผลิตภัณฑ์ Cotto หรือเทียบเท่า	
②	โถส้วมนั่งยองแบบมีฐาน ชนิดราดน้ำ	-	ผลิตภัณฑ์ Cotto หรือเทียบเท่า	
③	สายฉีดชำระแบบย่อม	0.60	ผลิตภัณฑ์ Cotto หรือเทียบเท่า	
④	ก๊อกน้ำสำหรับล้างพื้น	0.55	ระบุภายหลัง	
⑤	ก๊อกน้ำสำหรับถังน้ำ	0.75	ระบุภายหลัง	
⑥	โถปัสสาวะชาย	0.60	ผลิตภัณฑ์ Cotto หรือเทียบเท่า	
⑦	อ่างล้างหน้า	0.75	ผลิตภัณฑ์ Cotto หรือเทียบเท่า	
⑧	กระจกเงา	1.50	ระบุภายหลัง	
⑨	ที่ใส่กระดาษชำระ	0.70	ผลิตภัณฑ์ Cotto หรือเทียบเท่า	
⑩	ราวแขวนผ้า	1.60	ผลิตภัณฑ์ Cotto หรือเทียบเท่า	
⑪	ระบายน้ำทิ้งพื้นพร้อมตะแกรงล้อกลิ่น	-	ระบุภายหลัง	
⑫	ถังน้ำสำเร็จรูป	-	ระบุภายหลัง	

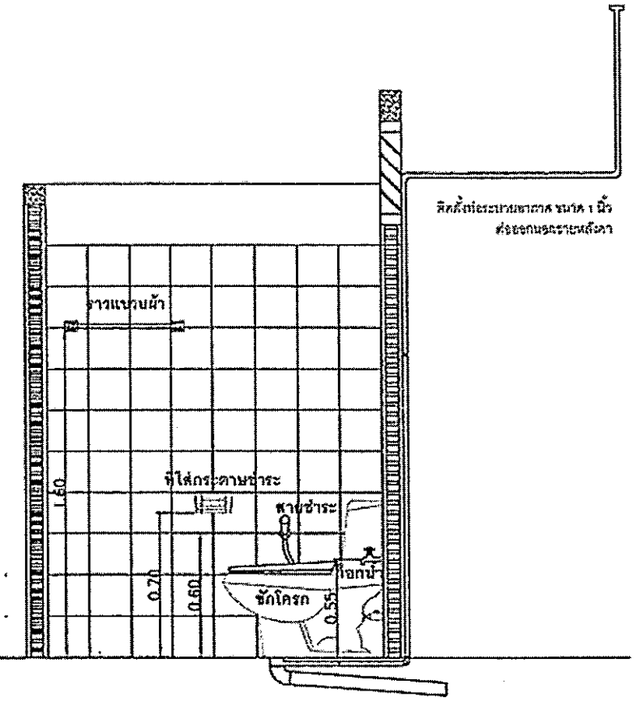

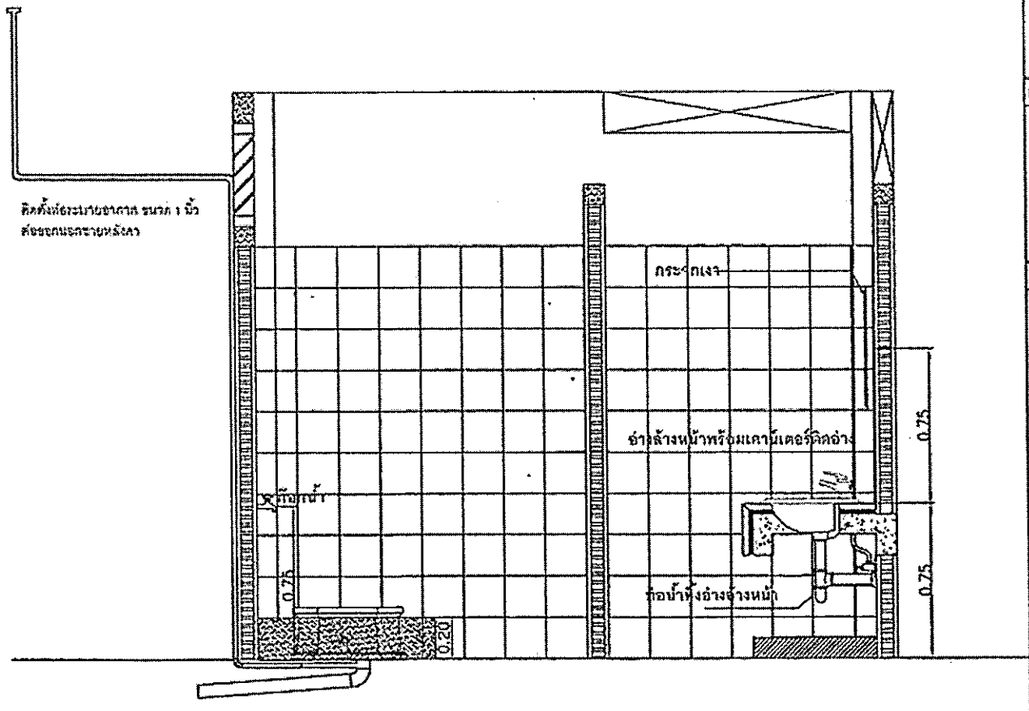

แบบขยายห้องน้ำ

กรมอนามัย กระทรวงสาธารณสุข

โครงการ :

โครงการส้วมสาธารณะ

หน่วยงานที่รับผิดชอบ :

สำนักอนามัยสิ่งแวดล้อม
กรมอนามัย กระทรวงสาธารณสุข

ออกแบบ :

ลงชื่อ_____
(นายประโชติ กราบาราม)

ลงชื่อ_____
(นางสาวชไมพร เป็นสุข)

ตรวจสอบ :

ลงชื่อ_____
(นายประโชติ กราบาราม)

ลงชื่อ_____
(นางสาวชไมพร เป็นสุข)

เห็นชอบ :

ลงชื่อ_____
(นางปรียะดา โชติวัฒน์)
รองผู้อำนวยการสำนักอนามัยสิ่งแวดล้อม

อนุมัติ :

ลงชื่อ_____
(นายศิรชุ แสนประเสริฐ)
ผู้อำนวยการสำนักอนามัยสิ่งแวดล้อม

DRAWING TITLE :

แปลนแสดงตำแหน่งสุขภัณฑ์
แบบขยายห้องน้ำ

SCALE :	DWG. CODE.

DWG. No.	TOTAL DWG.
SN-01	9/18

www.votathai.com

รายการประกอบแบบสุขาภิบาล

1 ท่อน้ำประปาทั่วไปให้ใช้ท่อ PVC.แข็งชั้น 8.5 ตามมาตรฐาน มอก. 17-2542 ให้ต่อท่อน้ำด้วยน้ำยาต่อท่อของผู้ผลิตท่อด้วยข้อต่อเท่านั้น และสามารถรับแรงดันของน้ำได้ขณะทำการทดสอบไม่ต่ำกว่า 90 ปอนด์/ตรม.โดยไม่มีการรั่วซึมเป็นเวลา 30 นาที

2 ท่อน้ำโสโครก S ท่อน้ำทิ้ง W และท่ออากาศ V ให้ใช้ท่อ PVC. แข็งชั้น 8.5 ตามมาตรฐาน มอก. 17/2524ให้ต่อท่อด้วยน้ำยาต่อท่อ ของผู้ผลิตท่อด้วยข้อต่อเท่านั้น และทดสอบท่อด้วยการต่อท่อที่จะทำการทดสอบขึ้นไปตามแนวดิ่ง 3 เมตร และเติมน้ำให้เต็มจนถึงระดับสูงสุด ทิ้งไว้เป็นเวลา 60 นาที

3 ท่อน้ำทิ้งภายนอกให้ใช้ท่อ PVC. ตามมาตรฐาน มอก. 81/2529 พร้อมกับมีบ่อที่ได้มาตรฐานฝาเปิด คสล. มีหูจับ ในทุกตำแหน่งที่มีการบรรจบท่อ ทุกตำแหน่งที่มีการหักเลี้ยวของท่อในตำแหน่งสุดท้ายก่อนระบายลงสู่ท่อน้ำทิ้ง โดยระยะห่างของแต่ละบ่อพักจะไม่เกินกว่า 6 เมตร

4 อุปกรณ์ของประตูน้ำให้ใช้ CLASS 125 IB.STEM PRESSURE RATING

5 มาตรวัดน้ำ จะต้องเป็นไปตามมาตราฐานของการประปาส่วนภูมิภาค

6 การต่อน้ำประปาให้เข้ากับสุขภัณฑ์ที่ต้องใช้สายอ่อนให้ใช้สายอ่อนอย่างดีภายนอกหุ้มด้วยสเตนเลสและให้ใส่ ANGLE STOP VALVE ANGLE STOP VALVE พร้อมมีฝาครอบชุบสเตนเลสบิดผนังทุกจุด

7 อุปกรณ์ดักกลิ่นชนิด P-TRAP ให้ใส่เข้ากับท่อระบายน้ำที่พื้น (FD) ทุกจุด

8 ท่อน้ำโสโครก (S) และท่อน้ำทิ้ง (W) ให้เดินด้วยความลาดเอียงอย่างน้อย 1:10 ส่วนท่อระบายน้ำทิ้งภายนอกอาคารให้เดินด้วยความลาดเอียง 1:200

9 การทดสอบและการเดินท่อ ของระบบสุขาภิบาลให้เป็นไปตามที่ระบุในแบบ หรือในรายการประกอบแบบนี้ให้เป็นไปตามมาตรฐานการเดินท่อภายในอาคารของ วสท. 1004-16 ท่อเมนระบายน้ำทิ้งนอกอาคาร

กรมอนามัย กระทรวงสาธารณสุข

โครงการ :

โครงการส้วมสาธารณะ

หน่วยงานที่รับผิดชอบ :

สำนักอนามัยสิ่งแวดล้อม
กรมอนามัย กระทรวงสาธารณสุข

ออกแบบ :

ลงชื่อ_____
(นายประโชติ กราบทาราน)

ลงชื่อ_____
(นางสาวชไมพร เย็นสุข)

ตรวจสอบ :

ลงชื่อ_____
(นายประโชติ กราบทาราน)

ลงชื่อ_____
(นางสาวชไมพร เย็นสุข)

เห็นชอบ :

ลงชื่อ_____
(นางปรียะดา โชติวัฒน์)
รองผู้อำนวยการสำนักอนามัยสิ่งแวดล้อม

อนุมัติ :

ลงชื่อ_____
(นายพิษณุ แสนประเสริฐ)
ผู้อำนวยการสำนักอนามัยสิ่งแวดล้อม

DRAWING TITLE :

รายการประกอบแบบสุขาภิบาล

SCALE :	DWG. CODE.

DWG. No.	TOTAL DWG.
SN-02	10/18

www.yotathai.com

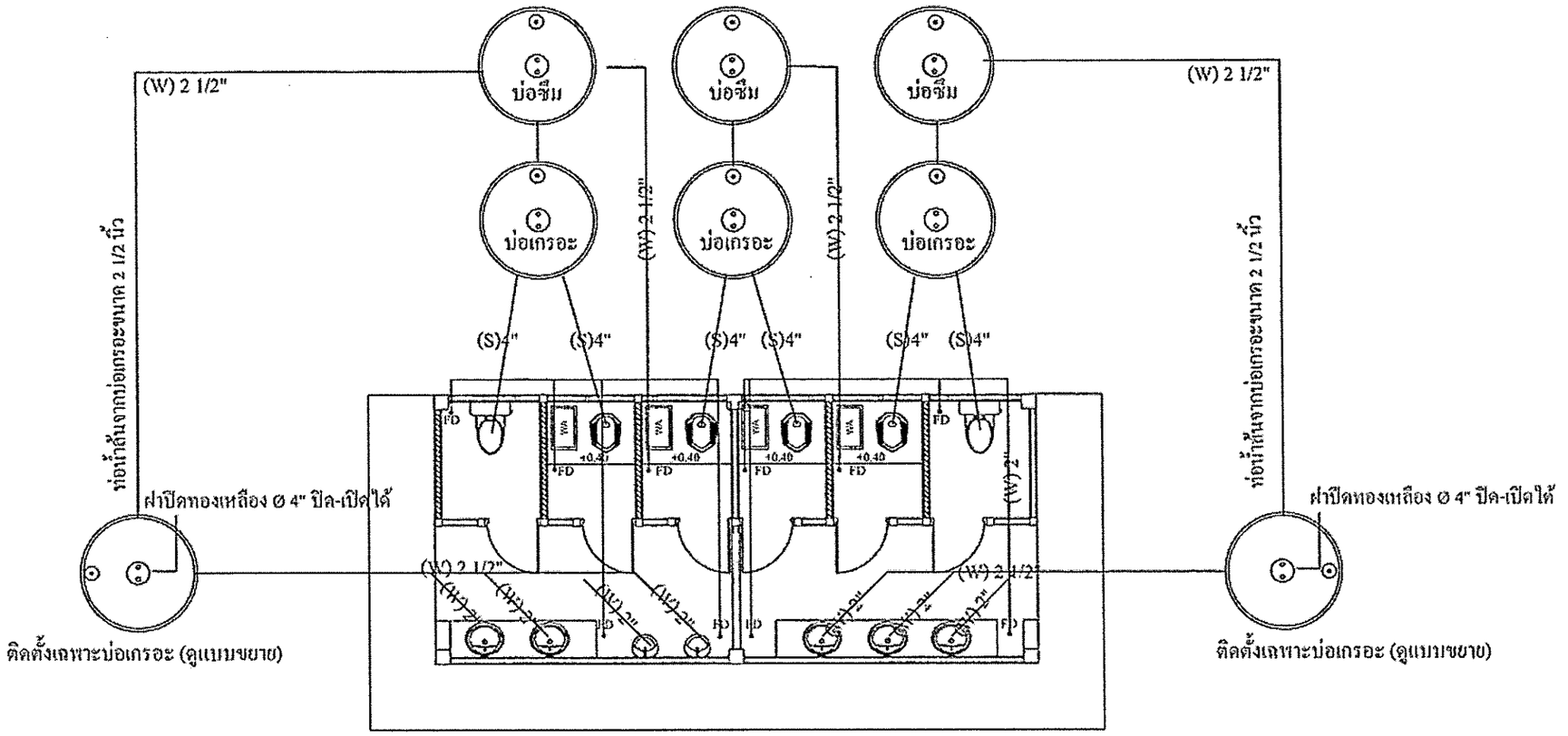

แปลนระบบท่อน้ำเสีย

SCALE 1 : 75

รายการประกอบแบบระบบสุขาภิบาล

ท่อส้วม (S) ท่อ PVC Class 8.5 Ø 4"

ท่อโถปัสสาวะ (S) ท่อ PVC Class 8.5 Ø 2"

ท่อน้ำทิ้ง (W) ท่อ PVC Class 8.5 Ø 2 1/2" - 2"

ท่อน้ำทิ้ง (W) ของ FD ทุกจุด ท่อ PVC Class 8.5 Ø 2 1/2" - 2" ต่อลงบ่อซึม

ท่อน้ำล้นจากบ่อเกรอะ ท่อ PVC Class 8.5 Ø 2 1/2"

ท่ออากาศ (V) ท่อ PVC Class 8.5 Ø 1" ติดตั้งหลังโถส้วม

ท่ออากาศ (V) ท่อ PVC Class 8.5 Ø 1" ติดตั้งที่บ่อเกรอะและบ่อซึม

กรมอนามัย กระทรวงสาธารณสุข

โครงการ :

โครงการส้วมสาธารณะ

หน่วยงานที่รับผิดชอบ :

สำนักอนามัยสิ่งแวดล้อม
กรมอนามัย กระทรวงสาธารณสุข

ออกแบบ :

ลงชื่อ_____
(นายประโชติ กราบกราน)

ลงชื่อ_____
(นางสาวชไมพร เป็นสุข)

ตรวจสอบ :

ลงชื่อ_____
(นายประโชติ กราบกราน)

ลงชื่อ_____
(นางสาวชไมพร เป็นสุข)

เห็นชอบ :

ลงชื่อ_____
(นางปรียะดา โชควิญญู)
รองผู้อำนวยการสำนักอนามัยสิ่งแวดล้อม

อนุมัติ :

ลงชื่อ_____
(นายพิษณุ แสนประเสริฐ)
ผู้อำนวยการสำนักอนามัยสิ่งแวดล้อม

DRAWING TITLE :

แปลนระบบท่อน้ำเสีย

SCALE :	DWG. CODE.

DWG. No.	TOTAL DWG.
SN-03	11/18

www.yotathai.com

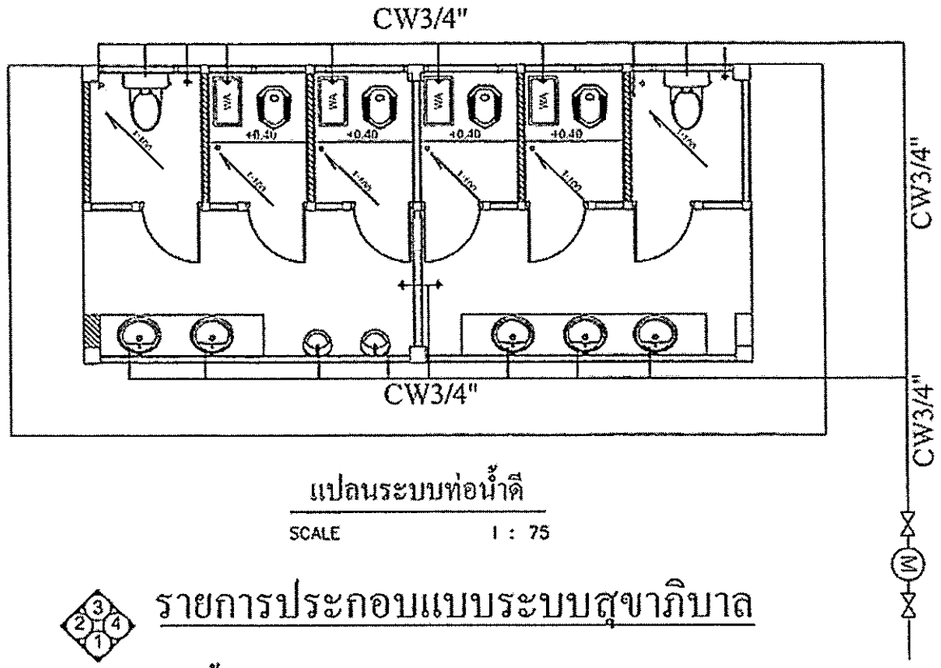

แปลนระบบท่อน้ำดี

SCALE 1 : 75

รายการประกอบแบบระบบสุขาภิบาล

ท่อน้ำดี (CW) ท่อ PVC Class 8.5 Ø 3/4" - 1/2"

สัญลักษณ์

- ก๊อกน้ำชนิดบอลล์วาล์ว
- วาล์วประตูน้ำ
- มาตรวัดน้ำ

กรมอนามัย กระทรวงสาธารณสุข

โครงการ :

โครงการส้วมสาธารณะ

หน่วยงานที่รับผิดชอบ :

สำนักอนามัยสิ่งแวดล้อม
กรมอนามัย กระทรวงสาธารณสุข

ออกแบบ :

ลงชื่อ_____
(นายประโยค กราบาราม)

ลงชื่อ_____
(นางสาวโมทย เป็นสุข)

ตรวจสอบ :

ลงชื่อ_____
(นายประโยค กราบาราม)

ลงชื่อ_____
(นางสาวโมทย เป็นสุข)

เห็นชอบ :

ลงชื่อ_____
(นางปรียะดา โชควิญญู)
รองผู้อำนวยการสำนักอนามัยสิ่งแวดล้อม

อนุมัติ :

ลงชื่อ_____
(นายศิรชุ แสงประเสริฐ)
ผู้อำนวยการสำนักอนามัยสิ่งแวดล้อม

DRAWING TITLE :

แปลนระบบท่อน้ำดี

SCALE :	DWG. CODE.

DWG. No.	TOTAL DWG.
SN-04	12/18

www.yotathai.com

แบบขยายบ่อเกรอะ - บ่อซึม

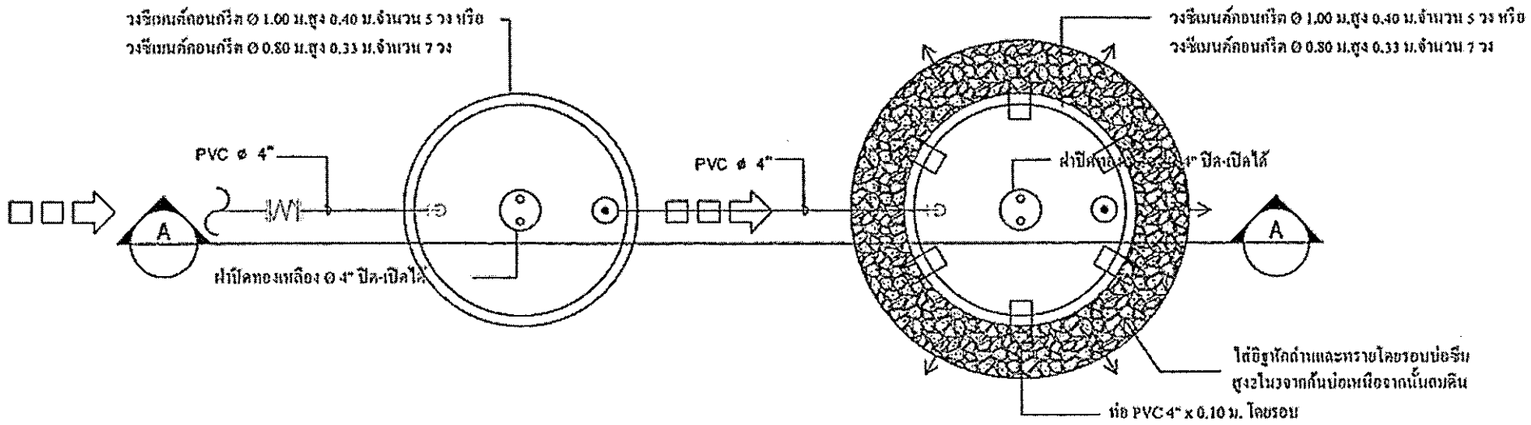

บ่อเกรอะ
แปลน

บ่อซึม
แปลน

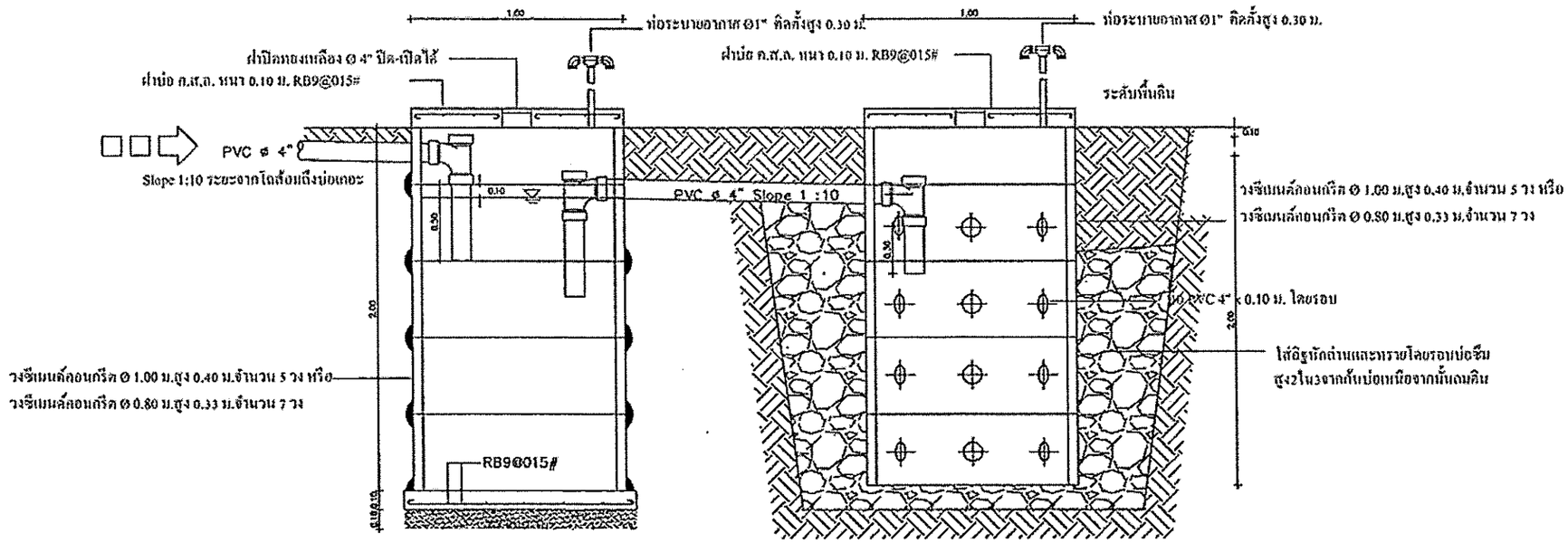

บ่อเกรอะ
รูปตัด

บ่อซึม
รูปตัด

กรมอนามัย กระทรวงสาธารณสุข

โครงการ :

โครงการส้วมสาธารณะ

หน่วยงานที่รับผิดชอบ :

สำนักอนามัยสิ่งแวดล้อม
กรมอนามัย กระทรวงสาธารณสุข

ออกแบบ :

ลงชื่อ_____
(นายประโยค กราบกราน)

ลงชื่อ_____
(นางสาวไมตรี เป็นสุข)

ตรวจสอบ :

ลงชื่อ_____
(นายประโยค กราบกราน)

ลงชื่อ_____
(นางสาวไมตรี เป็นสุข)

เห็นชอบ :

ลงชื่อ_____
(นางปริยะดา โชคชัยกุล)
รองผู้อำนวยการสำนักอนามัยสิ่งแวดล้อม

อนุมัติ :

ลงชื่อ_____
(นายทินกร แสนประเสริฐ)
ผู้อำนวยการสำนักอนามัยสิ่งแวดล้อม

DRAWING TITLE :

แบบขยายบ่อเกรอะ บ่อซึม

SCALE :	DWG. CODE.

DWG. No.	TOTAL DWG.
SN-05	13/18

www.yotathai.com

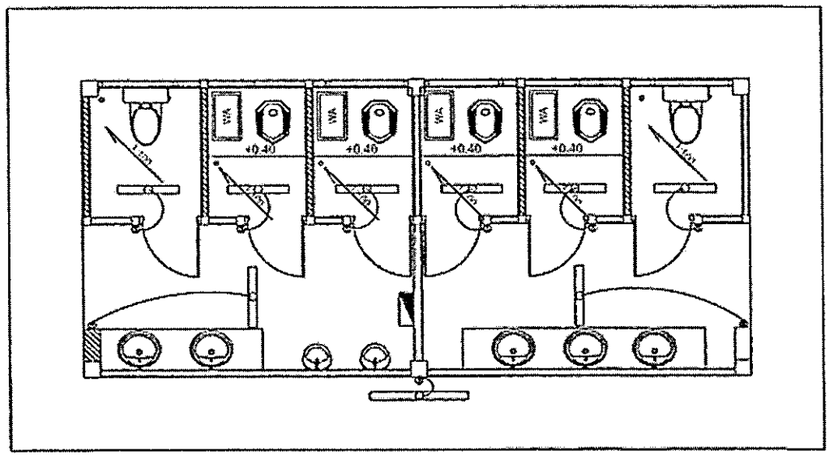

แปลนระบบไฟฟ้า
SCALE 1 : 75

รายการประกอบแบบไฟฟ้า

อุปกรณ์ไฟฟ้าใช้ผลิตภัณฑ์ที่ได้มาตรฐาน มอก.

รายละเอียดสายไฟฟ้า

1.สายเมนภายนอกอาคาร THW 2x4 Sq.mm.
2.สายเมนภายในอาคาร VAF 2x2.5 Sq.mm.
3.วงจรแสงสว่าง VAF 2x1.5 Sq.mm.
4.การเดินสายไฟ ให้เดินบนผนังและใช้เข็มขัดรัดสายไฟ

สัญลักษณ์

โคมไฟ FLUORESCENT 1x36 W.ใช้หลอดสี DAY LIGHT ขั้วหลอดสปริงดัน เป็นกล่องโลหะพ่นสีขาวหลอดเปลือย

โคมไฟ FLUORESCENT 1x18 W.ใช้หลอดสี DAY LIGHT ขั้วหลอดสปริงดัน เป็นกล่องโลหะพ่นสีขาวหลอดเปลือย

(S) สวิชท์เปิด - ปิด แบบฝังผนัง ติดตั้งสูง 1.10 เมตร

แผงควบคุมไฟฟ้าแบบตู้เซอร์กิตขนาด 4 ช่อง (พร้อมลูกเซอร์กิต)

กรมอนามัย กระทรวงสาธารณสุข

โครงการ :

โครงการสัมมาอาชีพ

หน่วยงานที่รับผิดชอบ :

สำนักอนามัยสิ่งแวดล้อม
กรมอนามัย กระทรวงสาธารณสุข

ออกแบบ :

ลงชื่อ_____
(นายประโยค กราบกราน)

ลงชื่อ_____
(นางสาวชไมพร เป็นสุข)

ตรวจสอบ :

ลงชื่อ_____
(นายประโยค กราบกราน)

ลงชื่อ_____
(นางสาวชไมพร เป็นสุข)

เห็นชอบ :

ลงชื่อ_____
(นางปริยะดา โชควิญญู)
รองผู้อำนวยการสำนักอนามัยสิ่งแวดล้อม

อนุมัติ :

ลงชื่อ_____
(นายพิษณุ แสนประเสริฐ)
ผู้อำนวยการสำนักอนามัยสิ่งแวดล้อม

DRAWING TITLE :

แปลนระบบไฟฟ้า

SCALE :	DWG. CODE.

DWG. No.	TOTAL DWG.
EE-01	14/18

www.yotathai.com

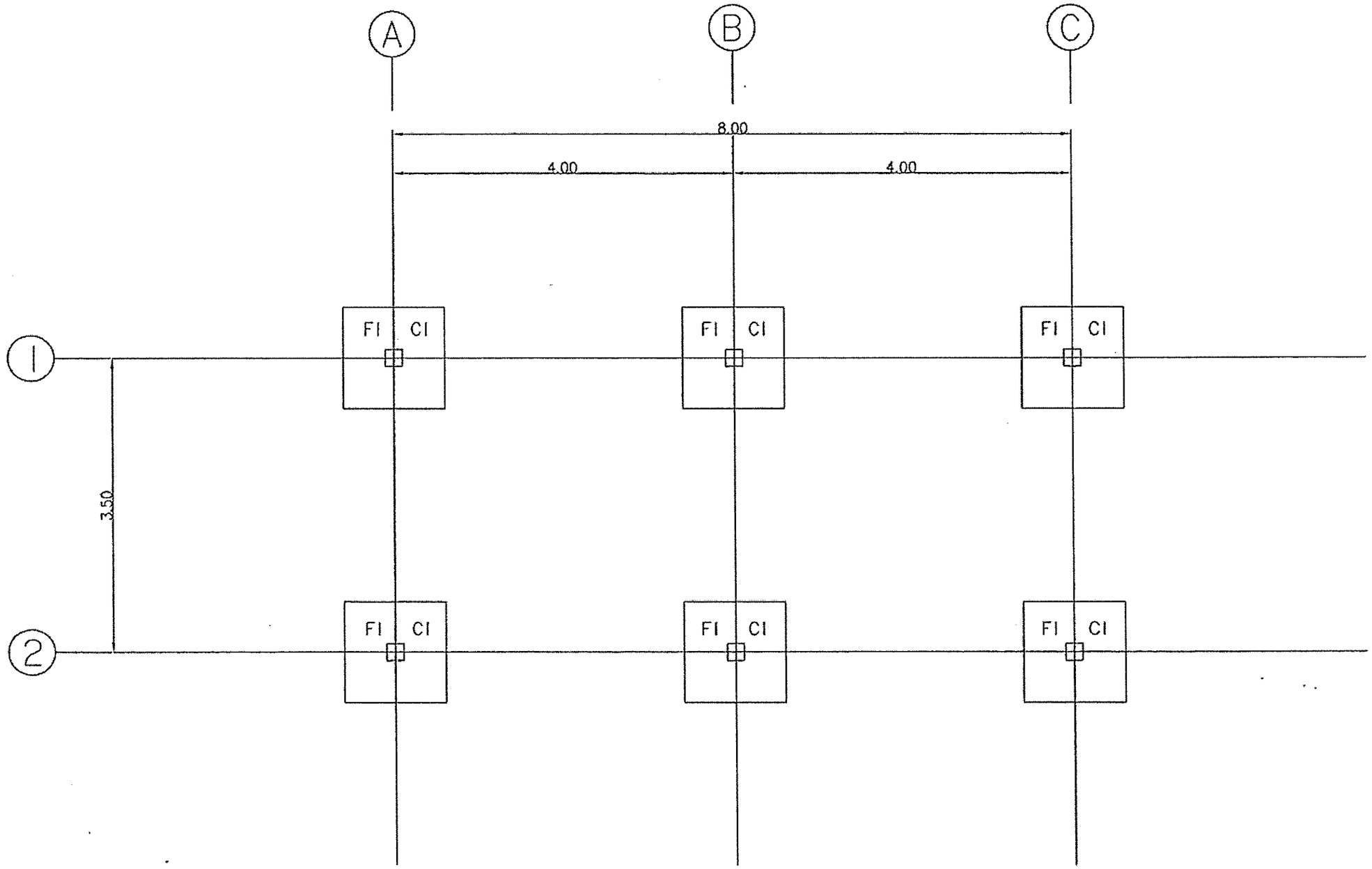

1 4 2 3

แปลนฐานราก

1 : 50 SCALE

กรมอนามัย กระทรวงสาธารณสุข

โครงการ :

โครงการจัดสาธารณะ

หน่วยงานที่รับผิดชอบ :

สำนักอนามัยสิ่งแวดล้อม
กรมอนามัย กระทรวงสาธารณสุข

ออกแบบ :

ลงชื่อ_____
(นายประโยค กราบกราน)

ลงชื่อ_____
(นางสาวชไมพร เย็นสุข)

ตรวจสอบ :

ลงชื่อ_____
(นายประโยค กราบกราน)

ลงชื่อ_____
(นางสาวชไมพร เย็นสุข)

เห็นชอบ :

ลงชื่อ_____
(นางปรียะดา โชติวิญญู)
รองผู้อำนวยการสำนักอนามัยสิ่งแวดล้อม

อนุมัติ :

ลงชื่อ_____
(นายศิริชัย แสนประเสริฐ)
ผู้อำนวยการสำนักอนามัยสิ่งแวดล้อม

DRAWING TITLE :

แปลนฐานราก

SCALE : DWG. CODE.

DWG. No.	TOTAL DWG.
S-01	15/18

www.yotathai.com

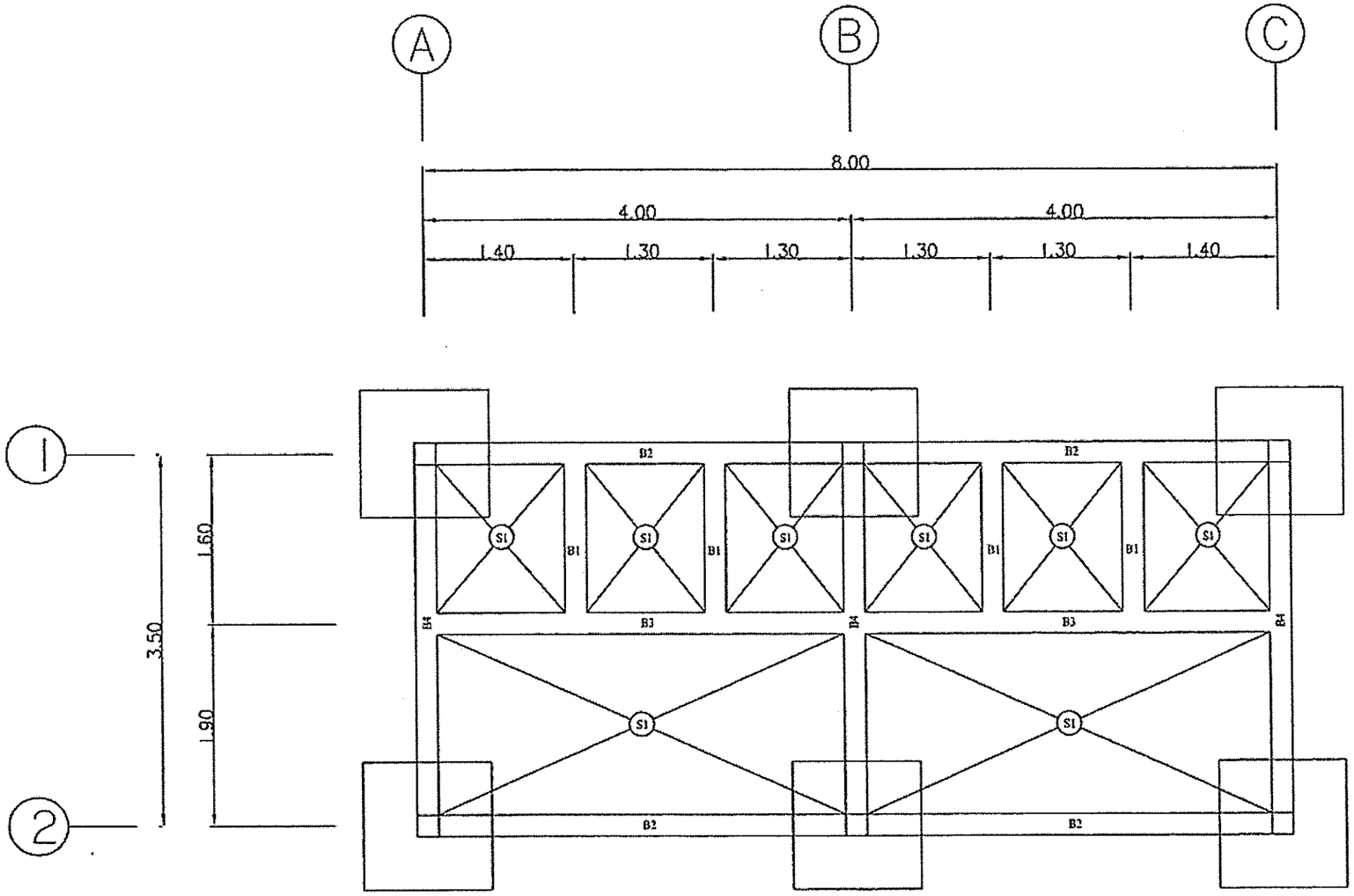

แปลนโครงสร้าง คานคอดิน

1 : 50 SCALE

กรมอนามัย กระทรวงสาธารณสุข

โครงการ :

โครงการล้มสาธารณะ

หน่วยงานที่รับผิดชอบ :

สำนักอนามัยสิ่งแวดล้อม
กรมอนามัย กระทรวงสาธารณสุข

ออกแบบ :

ลงชื่อ_____
(นายประโชติ กราบกราน)

ลงชื่อ_____
(นางสาวชไมพร เป็นสุข)

ตรวจสอบ :

ลงชื่อ_____
(นายประโชติ กราบกราน)

ลงชื่อ_____
(นางสาวชไมพร เป็นสุข)

เห็นชอบ :

ลงชื่อ_____
(นางปรียะดา โชควิญญู)
รองผู้อำนวยการสำนักอนามัยสิ่งแวดล้อม

อนุมัติ :

ลงชื่อ_____
(นายพิษณุ ฉลบประเสริฐ)
ผู้อำนวยการสำนักอนามัยสิ่งแวดล้อม

DRAWING TITLE :

แปลนโครงสร้าง คานคอดิน

SCALE :	DWG. CODE.
DWG. No.	TOTAL DWG.
S-02	16/18

www.yotathai.com

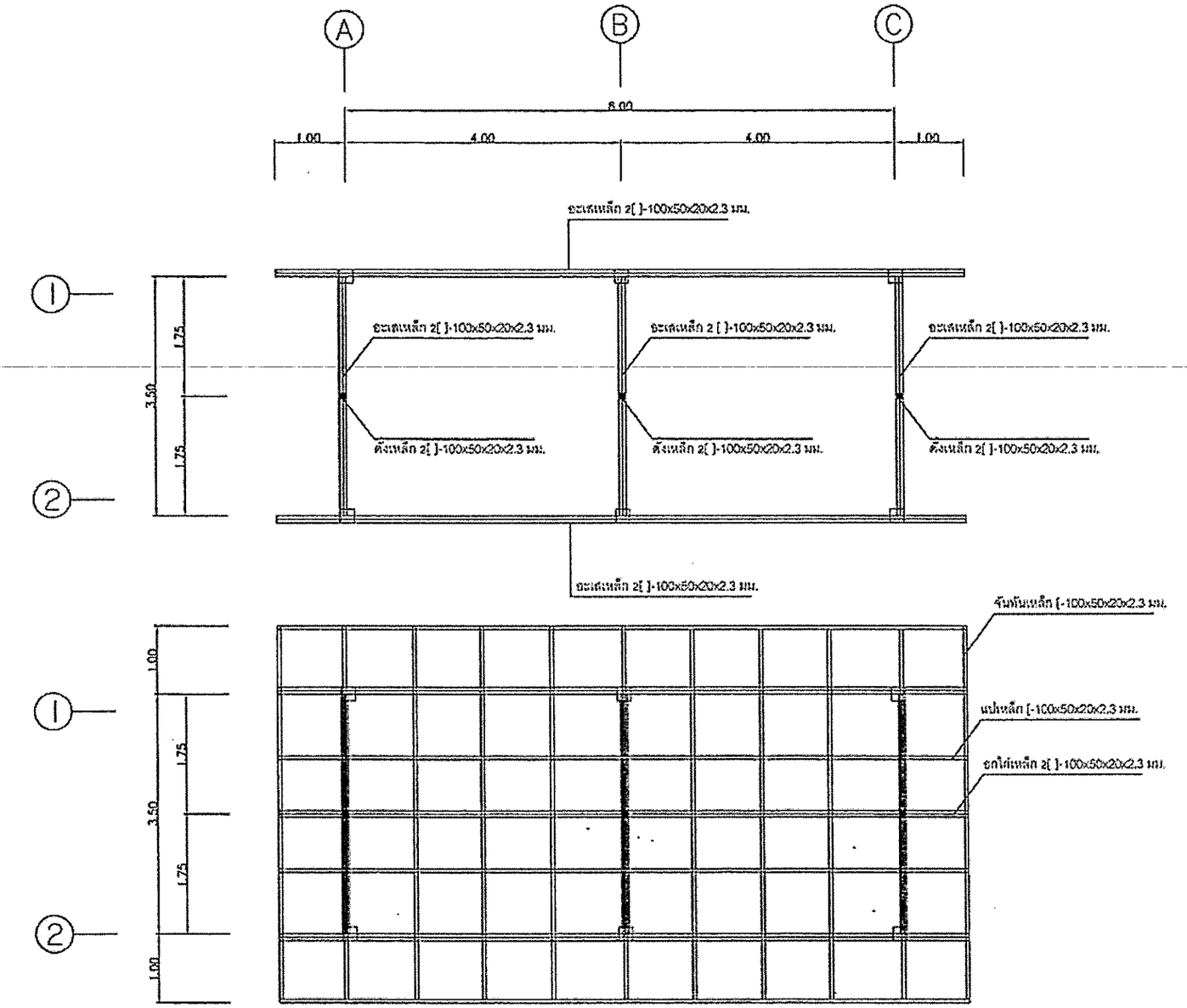

แปลนโครงเหล็กหลังคา

1 : 75 SCALE

โครงการ :

โครงการสวนสาธารณะ

หน่วยงานที่รับผิดชอบ :

สำนักอนามัยสิ่งแวดล้อม
กรมอนามัย กระทรวงสาธารณสุข

ออกแบบ :

ลงชื่อ_____
(นายประโชติ กราบกราน)

ลงชื่อ_____
(นางสาวไมตรี เย็นสุข)

ตรวจสอบ :

ลงชื่อ_____
(นายประโชติ กราบกราน)

ลงชื่อ_____
(นางสาวไมตรี เย็นสุข)

เห็นชอบ :

ลงชื่อ_____
(นางปรียะดา โชติวัฒน์)
รองผู้อำนวยการสำนักอนามัยสิ่งแวดล้อม

อนุมัติ :

ลงชื่อ_____
(นายพิษณุ แสนประเสริฐ)
ผู้อำนวยการสำนักอนามัยสิ่งแวดล้อม

DRAWING TITLE :

แปลนโครงเหล็กหลังคา

SCALE :	DWG. CODE.

DWG. No.	TOTAL DWG.
S-03	17/18

www.yutathai.com

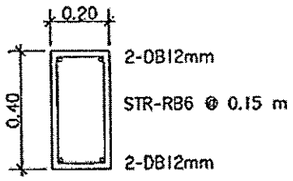

B1

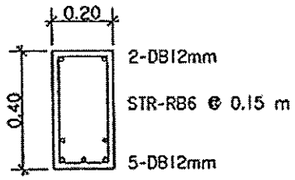

B2

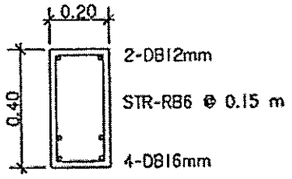

B3

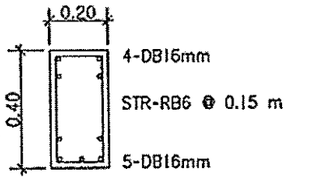

B4

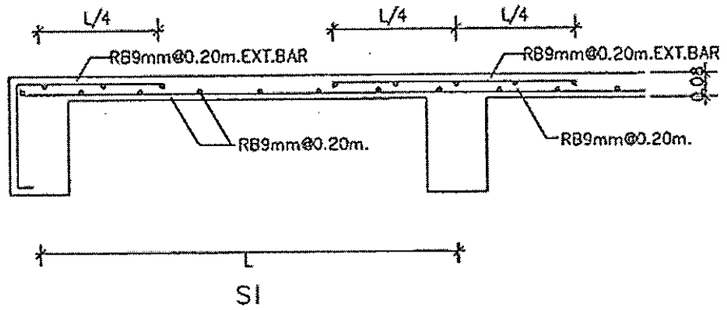

S1

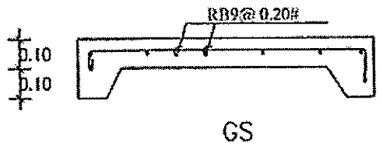

GS

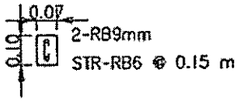

เสาเอ็น, ทับหลัง

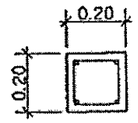

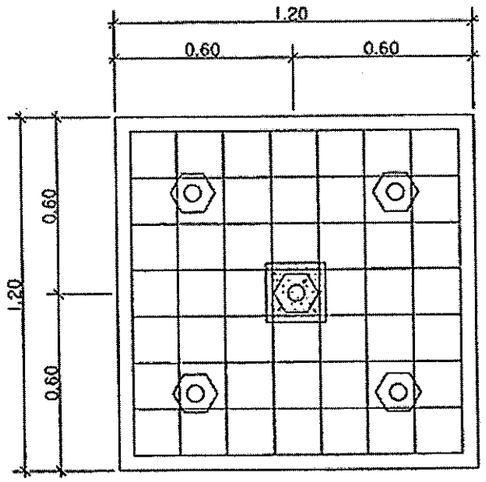

F1

แบบขยายฐานราก

NO SCALE

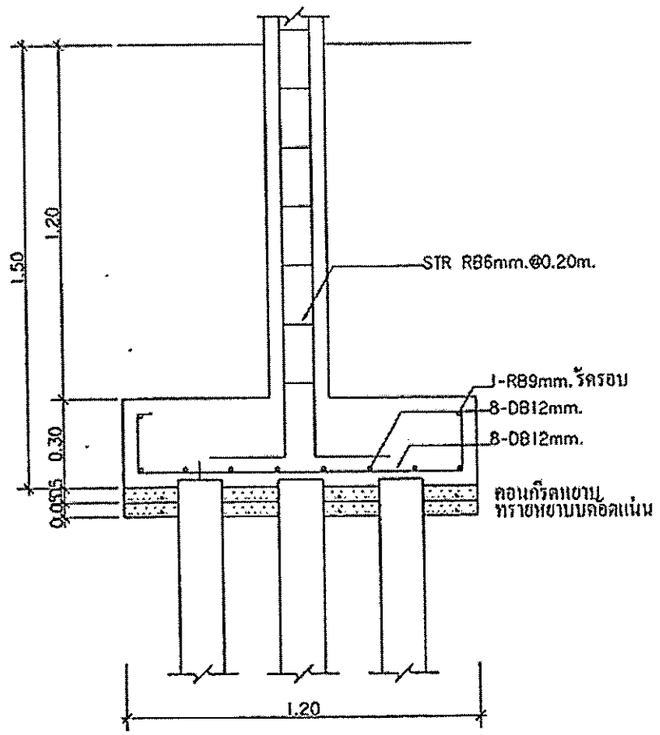

F1

กรมอนามัย กระทรวงสาธารณสุข

โครงการ :

โครงการส้วมสาธารณะ

หน่วยงานที่รับผิดชอบ :

สำนักอนามัยสิ่งแวดล้อม
กรมอนามัย กระทรวงสาธารณสุข

ออกแบบ :

ลงชื่อ_____
(นายประโยค กราบกราน)

ลงชื่อ_____
(นางสาวชไมพร เย็นสุข)

ตรวจสอบ :

ลงชื่อ_____
(นายประโยค กราบกราน)

ลงชื่อ_____
(นางสาวชไมพร เย็นสุข)

เห็นชอบ :

ลงชื่อ_____
(นางปรียะดา โชติรัตน์)
รองผู้อำนวยการสำนักอนามัยสิ่งแวดล้อม

อนุมัติ :

ลงชื่อ_____
(นายพัชรุ แสนประเสริฐ)
ผู้อำนวยการสำนักอนามัยสิ่งแวดล้อม

DRAWING TITLE :

แบบขยายฐานราก คาน พื้น

SCALE :	DWG. CODE.

DWG. No.	TOTAL DWG.
S-04	18/18