แบบก่อสร้างองค์การบริหารส่วนตำบลไทรขึง



โครงการปรับปรุงซ่อมแซมผิวจราจรแบบแอสฟัลต์ติกคอนกรีต

ถนนสายพวมพร้าว หมู่ที 1,8

ตำบลไทรขึง อำเภอพระแสง จังหวัดสุราษฎร์ธานี

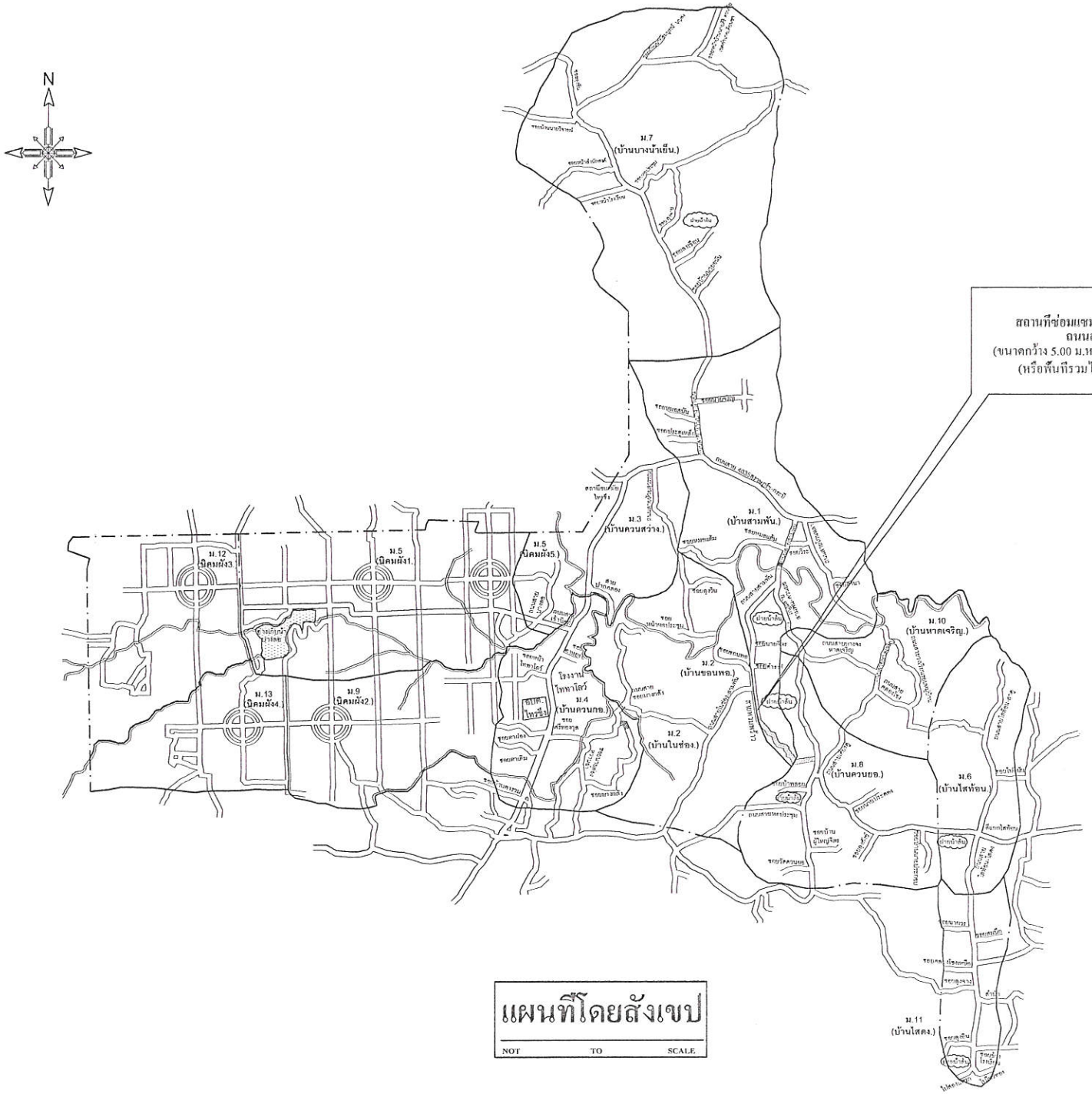

องค์การบริหารส่วนตำบลไทรขึง

โครงการ
ปรับปรุงซ่อมแซมผิวจราจรแบบแอสฟัลต์ติกคอนกรีตถนนสายพวมพร้าว หมู่ที่ 1,8

สถานที่ก่อสร้าง
หมู่ที่ 1,8 ต.ไทรขึง อ.พระแสง จ.สุราษฎร์ธานี

สำรวจ,ออกแบบ
กองช่างองค์การบริหารส่วนตำบลไทรขึง

เขียนแบบ
(นายพัชรินทร์ ไชยทัว)
นายช่างไฟฟ้า

ตรวจแบบ
(นายชูชาติ ชูชิต)
ผู้อำนวยการกองช่าง

เห็นชอบ
(นางยศวดี จันทร์เรืองฤทธิ์)
ปลัด อบต.ไทรขึง

อนุมัติ
(นายกันต์หล เมฆูยหนันธ์)
นายกองค์การบริหารส่วนตำบลไทรขึง

แสดงแบบ
แผนที่สังเขป

มาตราส่วน :

วันที่

แบบเลขที่

แผ่นที่

จำนวนแผ่น

หมายเหตุ
เมื่อทางระยะต่างๆในแบบขยายหรือตัดเสริมทางระบายน้ำคสช ไม่ตรงกับให้ใช้ระยะล้วนเครื่องมือไม่ได้ตามระยะจริงขณะก่อสร้างนั้น

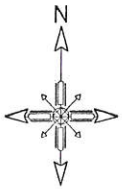

รายการประกอบแบบ

1. ก่อนเข้าดำเนินการให้แจ้งผู้ควบคุมงานทราบก่อนทุกครั้ง
2. ให้ผู้รับจ้างติดตั้งแผ่นป้ายประกาศโครงการก่อนดำเนินการก่อสร้าง
3. ปรับปรุงซ่อมแซมผิวจราจรแบบแอสฟัลต์ติกคอนกรีตสายหมวกหร้าว ขนาด 2.00 x 2,250.00 เมตร หนาเฉลี่ย 0.05 เมตร (หรือพื้นที่รวมไม่น้อยกว่า 11,250.00 ตารางเมตร)
4. ก่อนเทคอนกรีตให้แจ้งผู้ควบคุมงานทราบเพื่อตรวจสอบเหล็กและเก็บตัวอย่างคอนกรีต
5. หากมีปัญหาในการดำเนินงานให้แจ้งผู้ควบคุมงานทราบ
6. ปัญหาหน้างานให้ผู้ควบคุมงานหรือคณะกรรมการเป็นผู้ตัดสินใจ
7. ความเสียหายข้างเคียงที่เกิดจากการทำงานของผู้รับจ้างให้ผู้รับจ้างเป็นผู้รับผิดชอบ
8. ให้ผู้รับจ้างติดตั้งป้ายชั่วคราวหรือป้ายโครงการจริงตามแบบแปลนที่กำหนด

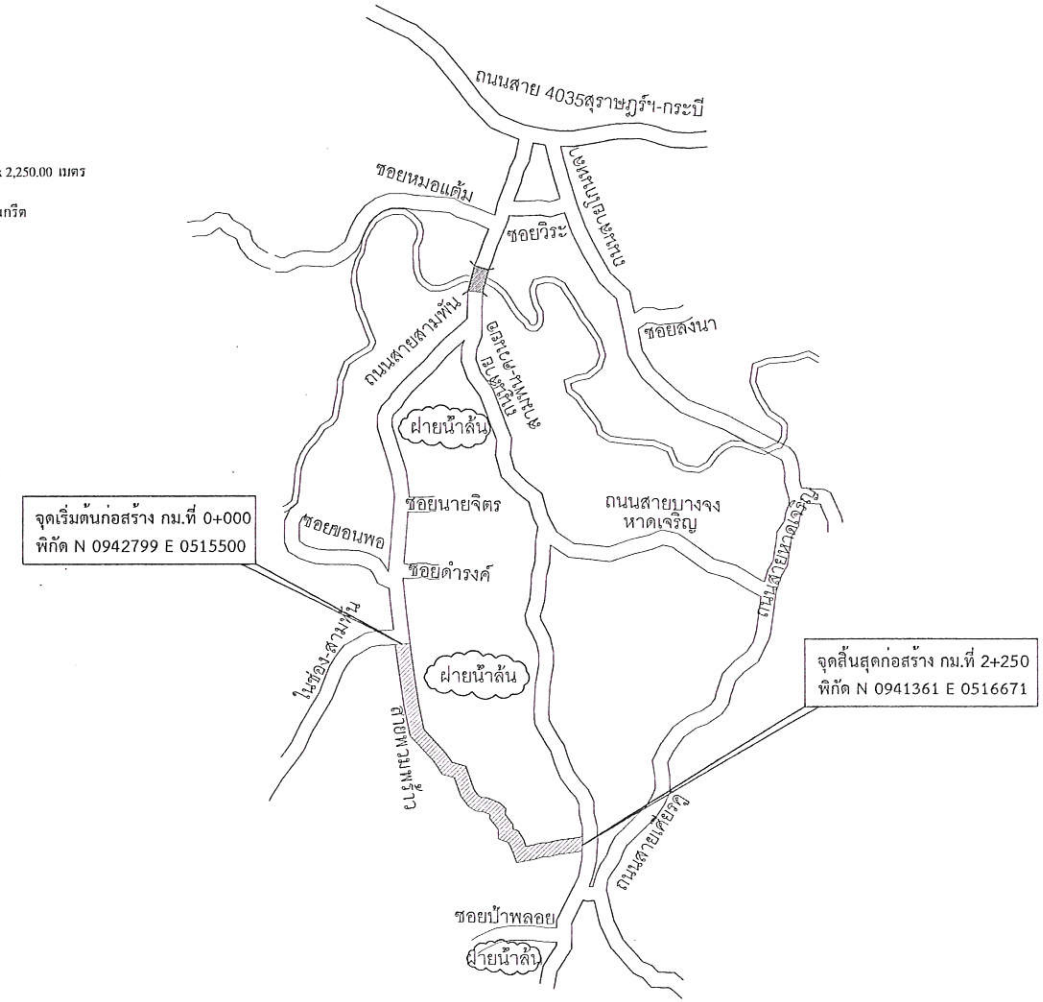

ผังบริเวณก่อสร้าง

NOT TO SCALE

องค์การบริหารส่วนตำบลไทรขึง

โครงการ
ปรับปรุงซ่อมแซมผิวจราจรแบบแอสฟัลต์ติกคอนกรีตสายหมวกหร้าว หมู่ที่ 1,8

สถานที่ก่อสร้าง
หมู่ที่ 1,8 ต.ไทรขึง อ.พระแสง จ.สุราษฎร์ธานี

สำรวจ,ออกแบบ
ก่อสร้างองค์การบริหารส่วนตำบลไทรขึง

เขียนแบบ
(นายหัชวินทร์ ไชหัวง)
นายช่างโยธาชำนาญงาน

ตรวจแบบ
(นายยุทธนา ชูจินดี)
ผู้อำนวยการกองช่าง

เห็นชอบ
(นางยศวดี ชัยทวีเรืองฤทธิ์)
ปลัด อบต.ไทรขึง

อนุมัติ
(นายสันต์หล เกญฑพันธ์)
นายกองค์การบริหารส่วนตำบลไทรขึง

แสดงแบบ
ผังบริเวณก่อสร้าง

มาตราส่วน :

วันที่คัดแบบ / /

แบบแผ่นที่ .....

แผ่นที่

จำนวนแผ่น

หมายเหตุ
เนื่องจากระยะต่างๆในแบบเกิดจากการคลาดเคลื่อนจากระยะจัดพิมพ์ ไม่สามารถใช้วัดระยะด้วยเครื่องมือให้ถือตามระยะด้วยตัวหนังสือเท่านั้น

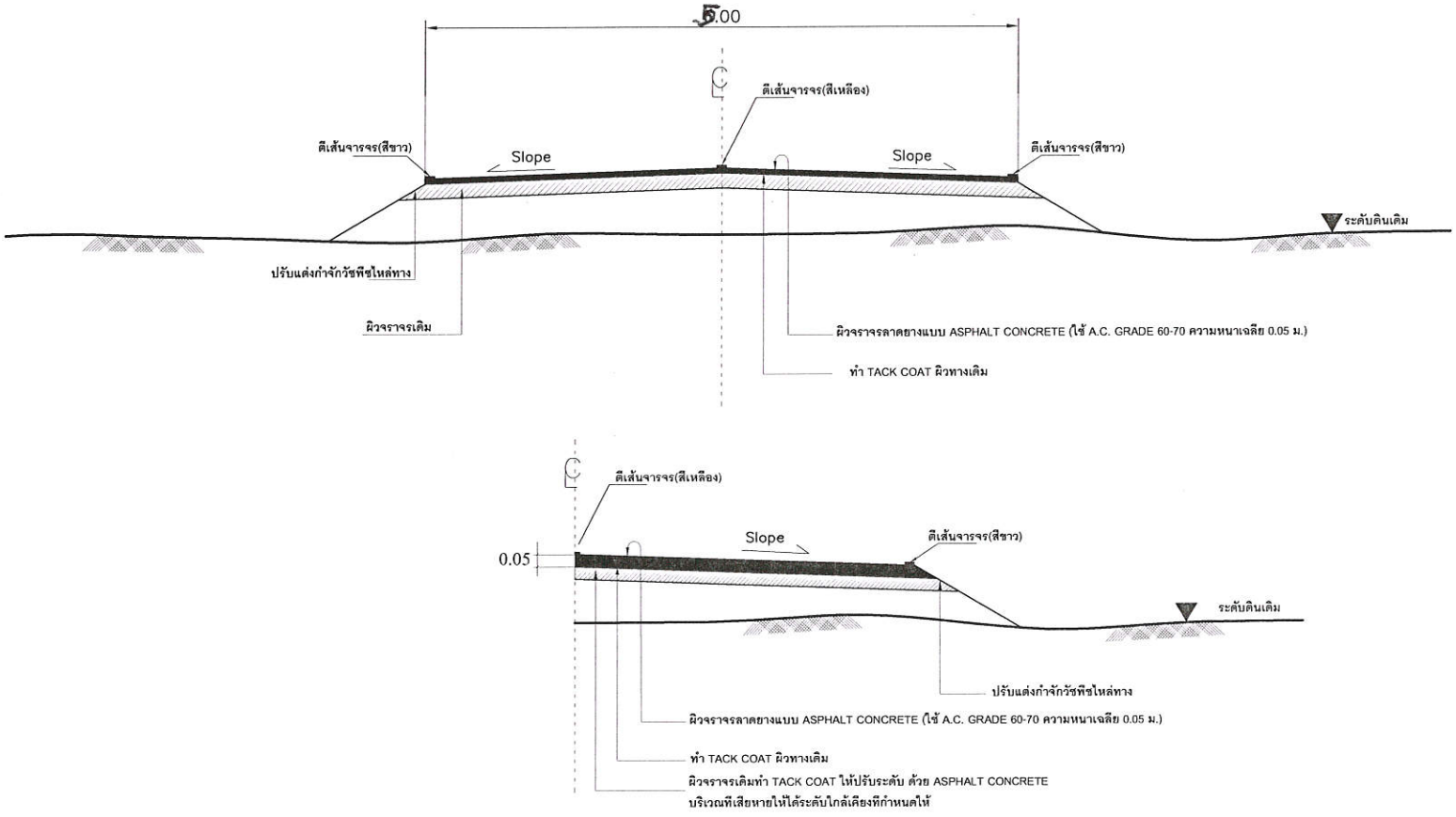

รูปตัดแสดงโครงสร้างถนนและคุณสมบัติวัสดุ

มาตรส่วน 1:20

องค์การบริหารส่วนตำบลไทรขึง

โครงการ
ปรับปรุงซ่อมแซมผิวจราจร แบบแอสฟัลต์ติกคอนกรีต สายสามหิน-ควนเคย

สถานที่ก่อสร้าง
หมู่ที่ 1,8 ต.ไทรขึง อ.พระแสง จ.สุราษฎร์ธานี

สำรวจ,ออกแบบ
ก่องช่างองค์การบริหารส่วนตำบลไทรขึง

เขียนแบบ
(นายทัชวินทร์ ไชห้าว)
นายช่างโยธา

ตรวจแบบ
(นายยุทธนา ชูสินดา)
ผู้อำนวยการกองช่าง

เห็นชอบ
(นางสาวลี จันทรเรืองฤทธิ์)
ปลัด อบต.ไทรขึง

อนุมัติ
(นายกันต์ศล เขญขทันธ์)
นายกองค์การบริหารส่วนตำบลไทรขึง

แสดงแบบ
รูปตัดถนน

มาตราส่วน : 1 : 20

วันที่ติดตั้ง/ปี / /

แบบเลขที่ .....

แผ่นที่

จำนวนแผ่น

หมายเหตุ
เนื่องจากระยะต่างๆในแบบอาจคลาดเคลื่อนจากระบบจัดพิมพ์ ไม่อนุญาตให้วัดระยะด้วยเครื่องมือใช้ได้เฉพาะระยะตัวเลขกำหนดเท่านั้น

ขอขอบคุณ : เอกภาพ บุญเพลิง อบร

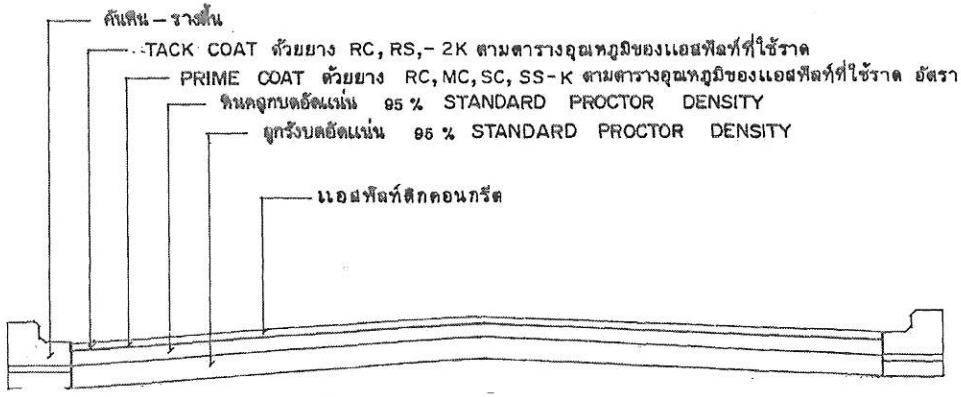

รูปตัดถนน แอสฟัลท์ติก คอนกรีต

not to scale

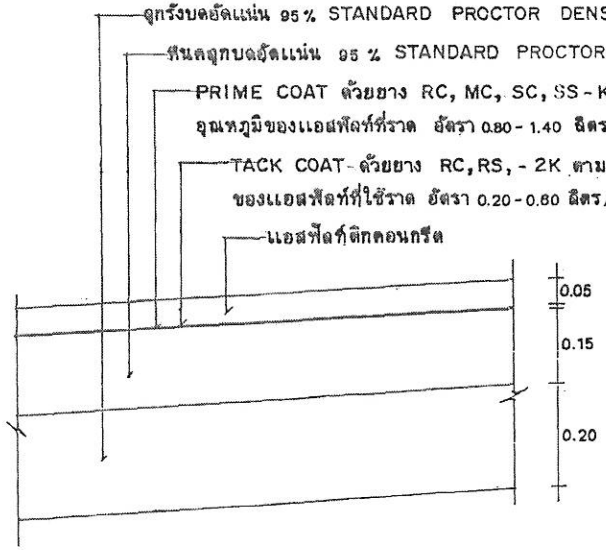

รายละเอียด ASPHALTIC CONCRETE

not to scale

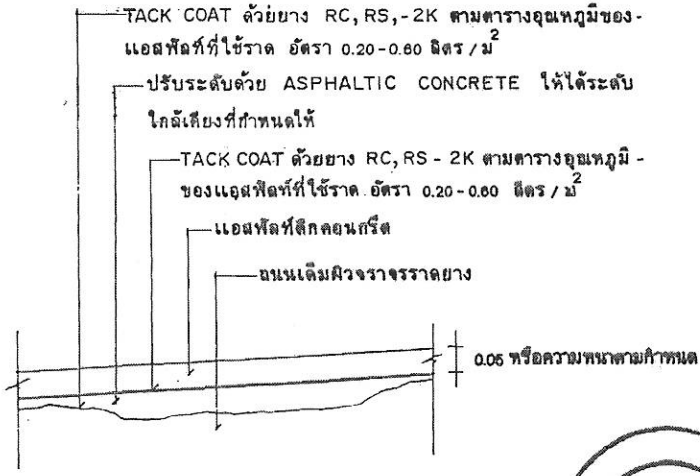

รายละเอียดงาน OVERLAY ด้วย ASPHALTIC CONCRETE

not to scale

หมายเหตุ – ปริมาณแอสฟัลท์ที่กำหนดให้เป็นค่าโดยประมาณ

– ปริมาณแอสฟัลท์ติกที่ใช้ที่แน่นอน ขึ้นอยู่กับความแน่นอนของพื้นทาง, สภาพพื้นที่ก่อสร้างและวิธีดำเนินการเพื่อแก้ปัญหาการจราจรระหว่างการก่อสร้าง

สำนักงบประมาณ

กรมการปกครอง

กรมการปกครอง
กระทรวงมหาดไทย

แบบมาตรฐาน

- ถนนเดิม OVER-LAY ด้วย แอสฟัลท์ติกคอนกรีต

เขียน	

นายประวิทย์ บุราณฤทธิ์

สถาปนิก	สถ. ส.

นายพงษ์พันธ์ ยุทธเกษมสันต์

วิศวกร	ภย. 5668

นายชาญยุทธ เหล่าวัฒนาถาวร

ตรวจ	ประธานคณะทำงาน

นายวิทยา ศิริชาติวาปี

ก./ค./ป.	1/1
8 ธ.ค. 37	

แบบเลขที่

ท.1-07

www.yotathai.net

แบบมาตรฐานการตีเส้นแบ่งทิศทางการจราจร (CENTER LINES)

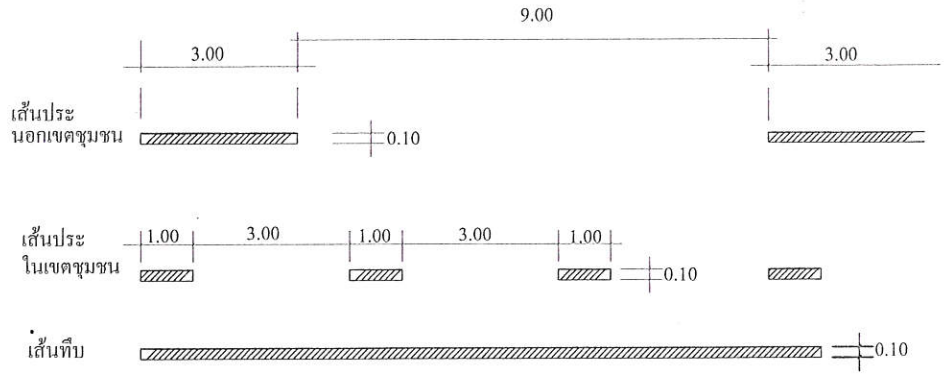

หมายเหตุ การตีเส้นจราจรใช้แบบ เส้นประนอกเขตชุมชน

วัสดุให้ใช้สีเทอร์โมพลาสติก

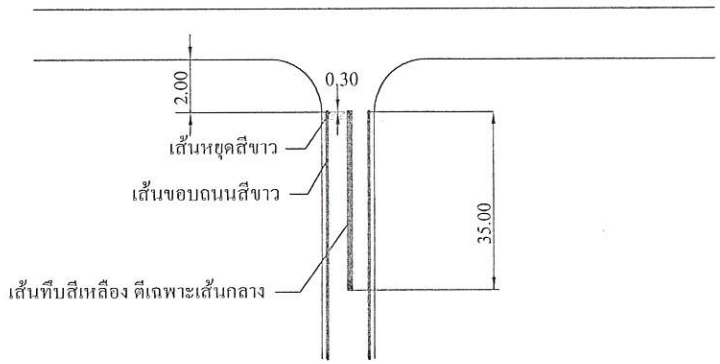

มาตรฐานการตีเส้นหยุดและเส้นขอบถนน

องค์การบริหารส่วนตำบลไทรขึง

โครงการ
ปรับปรุงซ่อมแซมผิวจราจรแบบแอสฟัลต์-ติกคอนกรีตถนนสายหวมหร้าว
หมู่ที่1,8

สถานที่ก่อสร้าง
หมู่ที่ 1,8 ต.ไทรขึง อ.พระแสง
จ.สุราษฎร์ธานี

สำรวจ,ออกแบบ
ก่องช่างองค์การบริหารส่วนตำบลไทรขึง

เขียนแบบ
(นายพัชรินทร์ ใจห้าว)
นายช่างโยธาชำนาญงาน

ตรวจแบบ
(นายยุทธนา ชูจินดา)
ผู้อำนวยการกองช่าง

เห็นชอบ
(นางยศวดี จันทรเรืองฤทธิ์)
ปลัด อบต.ไทรขึง

อนุมัติ
(นายกันต์พล เบญจพันธ์)
นายกองค์การบริหารส่วนตำบลไทรขึง

แสดงแบบ
มาตราฐานงานตีเส้น

มาตราส่วน :

วันเดือนปี / /

แบบเลขที่ .....

แผ่นที่

จำนวนแผ่น

หมายเหตุ
เนื่องจากระยะต่างๆในแบบอาจคลาดเคลื่อนจากระบบจัดพิมพ์ ไม่อนุญาติให้วัดระยะด้วยเครื่องมือให้ถือตามระยะตัวเลขกำหนดเท่านั้น

แบบมาตรฐานป้ายประชาสัมพันธ์โครงการองค์การบริหารส่วนตำบลไทรขึง(ป้ายชั่วคราว)

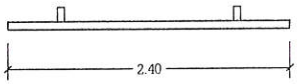

รูปแปลน

มาตราส่วน 1:25

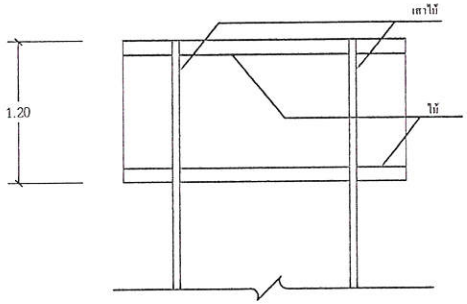

รูปด้านหลัง

มาตราส่วน 1:25

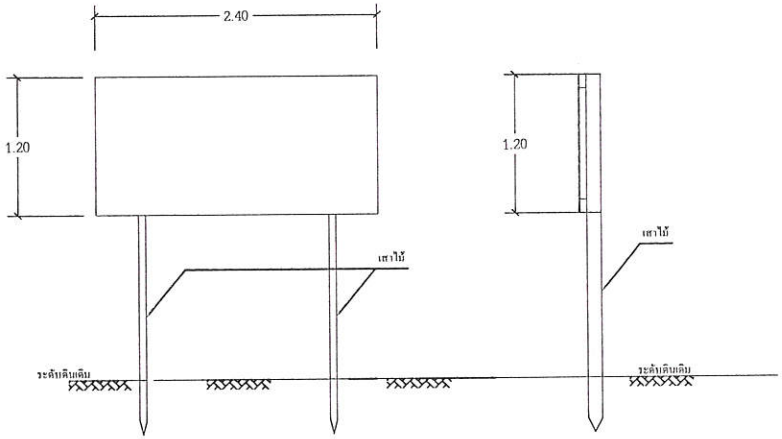

รูปด้านหน้า

มาตราส่วน 1:25

โครงการก่อสร้างขององค์การบริหารส่วนตำบลไทรขึง

โทร.....

ประเภทของสิ่งก่อสร้าง.....

ปริมาณงาน.....

ผู้รับจ้าง.....ที่อยู่.....เบอร์โทรศัพท์.....

ระยะเวลาเริ่มต้น.....ระยะเวลาสิ้นสุด.....รวมระยะเวลา.....วัน

วงเงินงบประมาณที่ตั้งไว้.....บาท

ราคากลาง (ค่าก่อสร้าง).....บาท

วงเงินที่ก่อสร้างตามที่ได้ลงนามในสัญญาจ้าง.....บาท

กรรมการตรวจการจ้าง

1.....

2.....

3.....

4.....

5.....

ผู้ควบคุมงาน

.....

รายการประกอบแบบ

1.ไวนิล

2.สีน้ำมันสีขาว

3.ตัวหนังสือสีน้ำเงิน

4.ขนาดของตัวหนังสือกำหนดตามความเหมาะสมของหน้าความสามารถที่กำหนด

5.ชุดติดตั้งแผ่นป้ายกำหนดตามความเหมาะสมให้สามารถมองเห็นได้ชัด

หมายเหตุ

ป้ายชั่วคราวติดตั้งให้แล้วเสร็จก่อนทำการก่อสร้าง

องค์การบริหารส่วนตำบลไทรขึง

โครงการ

ปรับปรุงซ่อมแซมผิวจราจรแบบแอสฟัลส์-ติกคอนกรีตถนนสายหมวหร้าว หมู่ที่1,8

สถานที่ก่อสร้าง

หมู่ที่ 1,8 ต.ไทรขึง อ.พระแสง จ.สุราษฎร์ธานี

สำรวจ,ออกแบบ

กองช่างองค์การบริหารส่วนตำบลไทรขึง

เขียนแบบ

(นายพัชรินทร์ ไชห้าว)

นายช่างโยธาชำนาญงาน

ตรวจแบบ

(นายบุญธรนา ชูจินดา)

ผู้อำนวยการกองช่าง

เห็นชอบ

(นางยุสวดี จันทรเรืองฤทธิ์)

ปลัด อบต.ไทรขึง

อนุมัติ

(นายพันธ์พร เขมุขพันธ์)

นายกองค์การบริหารส่วนตำบลไทรขึง

แสดงแบบ

ป้ายประชาสัมพันธ์โครงการ (ป้ายชั่วคราว)

มาตราส่วน : 1 : 25

วันลงนาม/ปี / /

แบบลงชื่อที่.....

แผ่นที่

จำนวนแผ่น

หมายเหตุ

เนื่องจากระยะต่างๆในแบบอาจคลาดเคลื่อนจากระบบพิมพ์ ไม่อนุญาตให้วัดระยะด้วยเครื่องมือให้ถือตามระยะตัวเลขกำหนดเท่านั้น

แบบมาตรฐานป้ายประชาสัมพันธ์โครงการองค์การบริหารส่วนตำบลไทรขึง

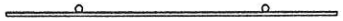

รูปแปลน
มาตราส่วน 1:25

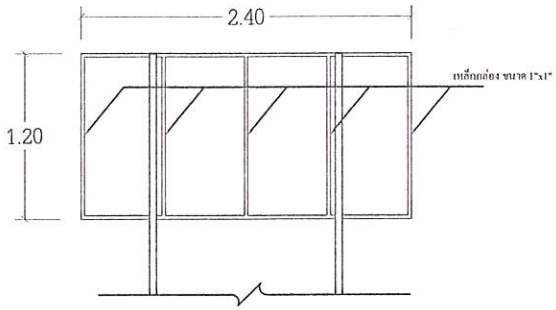

รูปด้านหลัง
มาตราส่วน 1:25

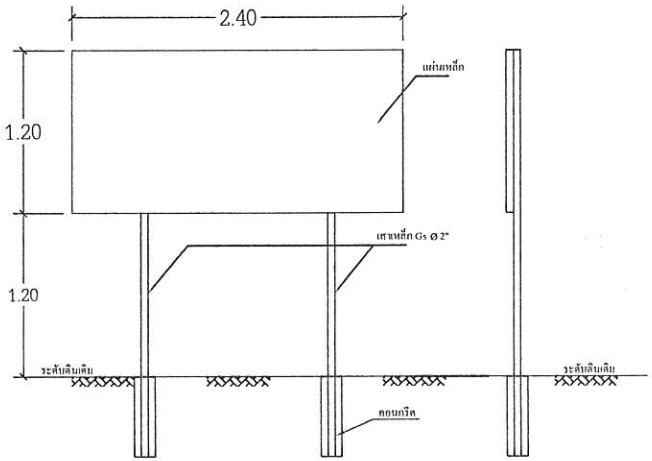

รูปด้านหน้า
มาตราส่วน 1:25

โครงการก่อสร้างขององค์การบริหารส่วนตำบลไทรขึง
โทร.....

ประเภทของสิ่งก่อสร้าง.....

ปริมาณงาน.....

ผู้รับจ้าง.....ที่อยู่.....หมายเลขโทรศัพท์.....

ระยะเวลาเริ่มต้น.....ระยะเวลาสิ้นสุด.....รวมระยะเวลา.....วัน

วงเงินงบประมาณที่ตั้งไว้.....บาท

ราคาถลาง ค่าก่อสร้าง.....บาท

วงเงินค่าก่อสร้างตามที่ได้ลงนามในสัญญาจ้าง.....บาท

กรรมการตรวจการจ้าง

1.....
2.....
3.....
4.....
5.....

ผู้ควบคุมงาน

.....

รายการประกอบแบบ

1.ก่อนทาสีจริงให้ทาทันสนิม 2 ชั้น
2.เสาเต็นป้ายให้ทาสีเขียวทั้ง 2 ด้าน โดยใช้สีน้ำมัน
3.ตัวหนังสือสีขาว
4.ขนาดของตัวหนังสือกำหนดตามความเหมาะสมของบ
ข้อความตามแบบที่กำหนด
5.จุดติดตั้งแผ่นป้ายกำหนดตามความเหมาะสมให้
สามารถมองเห็นได้ชัด

องค์การบริหารส่วนตำบลไทรขึง

โครงการ
ปรับปรุงซ่อมแซมผิวจราจรแบบแอสฟัลต์-ติกคอนกรีตถนนสายหวมหร้าว
หมู่ที่1,8

สถานที่ก่อสร้าง
หมู่ที่ 1,8 ต.ไทรขึง อ.พระแสง
จ.สุราษฎร์ธานี

สำรวจ,ออกแบบ
ก่องช่างองค์การบริหารส่วนตำบลไทรขึง

เขียนแบบ
(นายพัชรินทร์ ใจห้าว)
นายช่างโยธาชำนาญงาน

ตรวจแบบ
(นายสุทธนา ชูจินดา)
ผู้อำนวยการกองช่าง

เห็นชอบ
(นางยศวดี จันทร์เรืองฤทธิ์)
ปลัด อบต.ไทรขึง

อนุมัติ
(นายกันต์พล เบญจพันธ์)
นายกองค์การบริหารส่วนตำบลไทรขึง

แสดงแบบ
ป้ายประชาสัมพันธ์โครงการ

มาตราส่วน : 1 : 25

วันเดือน/ปี / /

แบบเลขที่ .....

แผ่นที่

จำนวนแผ่น

หมายเหตุ
เนื่องจากระยะต่างๆ ในแบบอาจคลาดเคลื่อนจากระบบจัดพิมพ์ ไม่คนุญาติให้วัดระยะด้วยเครื่องมือให้ถือตามระยะตัวเลขกำหนดเท่านั้น