แบบก่อสร้างองค์การบริหารส่วนตำบลไทรขึง

โครงการปรับปรุงซ่อมแซมผิวจราจรแบบแอสฟัลต์ติกคอนกรีต

ถนน สายสามพัน - ควนยอ หมู่ที่ 1,8,10

ตำบลไทรขึง อำเภอพระแสง จังหวัดสุราษฎร์ธานี

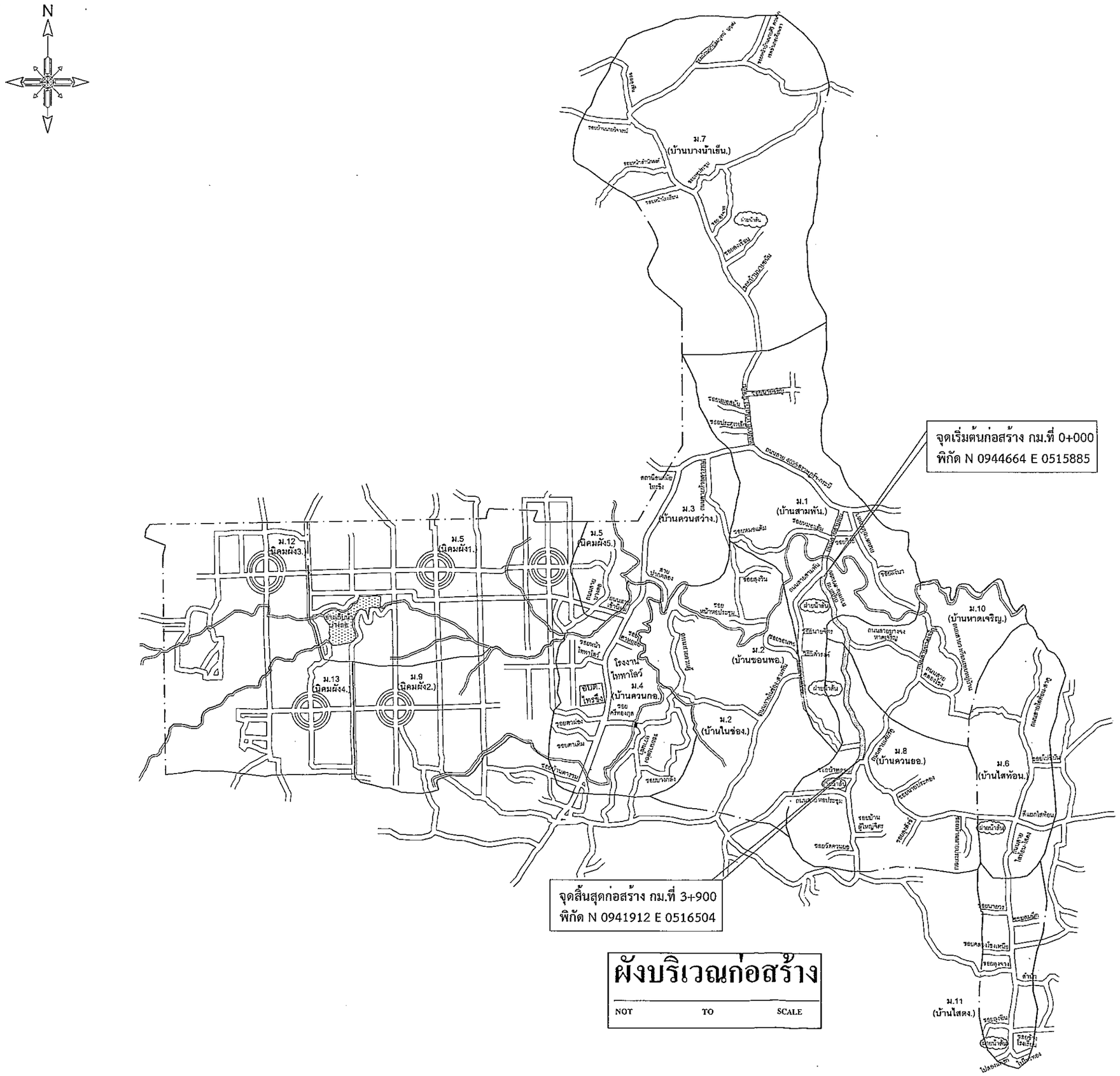

ผังบริเวณก่อสร้าง

NOT TO SCALE

องค์การบริหารส่วนตำบลไทรขึง

โครงการ
ปรับปรุงซ่อมแซมผิวจราจรแบบแอสฟัลส์-ติกคอนกรีตถนนสายสามพัน-ควนยอ หมู่ที่1,8

สถานที่ก่อสร้าง
หมู่ที่1,8 ต.ไทรขึง อ.พระแสง จ.สุราษฎร์ธานี

สำรวจ,ออกแบบ
ก่องช่างองค์การบริหารส่วนตำบลไทรขึง

เขียนแบบ
(นายพัชรินทร์ ใจห้าว)
นายช่างไยธา

ตรวจแบบ
(นายยุทธนา ชูจันดา)
ผู้อำนวยการกองช่าง

เห็นชอบ
(นางยศวดี จันทรเรืองฤทธิ์)
ปลัด อบต.ไทรขึง

อนุมัติ
(นายกันต์ทล เบญจพันธ์)
นายองค์การบริหารส่วนตำบลไทรขึง

แสดงแบบ
แผนที่สังเขป

มาตราส่วน :

วันเดือนปี / /

แบบเลขที่

แผ่นที่

จำนวนแผ่น

หมายเหตุ
เนื่องจากระยะต่างๆในแบบอาจคลาดเคลื่อนจากระบบจัสทินท์ ไม่อนุญาตให้วัดระยะด้วยเครื่องมือให้ถือตามระยะตัวเลขกำหนดเท่านั้น

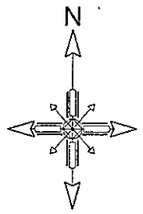

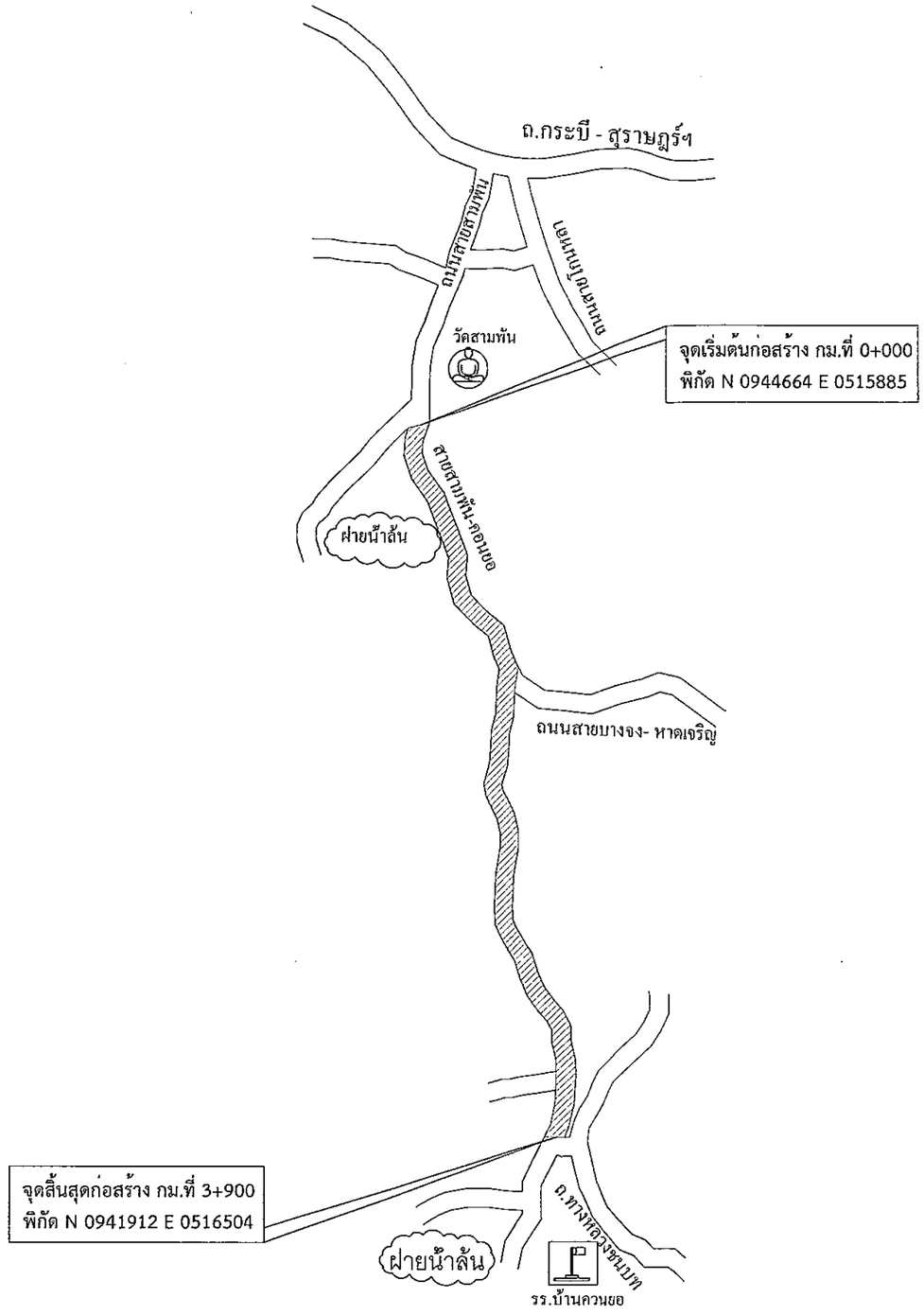

ผังบริเวณก่อสร้าง

NOT TO SCALE

องค์การบริหารส่วนตำบลไทรขึง

โครงการ
ปรับปรุงซ่อมแซมผิวจราจรแบบแอสฟัลส์ติกคอนกรีตถนนสายสามพัน-ควนยอ หมู่ที่ 1,8

สถานที่ก่อสร้าง
หมู่ที่ 1,8 ต.ไทรขึง อ.พระแสง จ.สุราษฎร์ธานี

สำรวจ,ออกแบบ
ก่องช่างองค์การบริหารส่วนตำบลไทรขึง

เขียนแบบ
(นายทัชรินทร์ ใจห้าว)
นายช่างโยธาชำนาญงาน

ตรวจแบบ
(นายสุทธนา ชูจินดา)
ผู้อำนวยการกองช่าง

เห็นชอบ
(นางยสวดี จันทรเรืองฤทธิ์)
ปลัด อบต.ไทรขึง

อนุมัติ
(นายกันต์ทล เบญจพันธ์)
นายกองค์การบริหารส่วนตำบลไทรขึง

แสดงแบบ
ผังบริเวณก่อสร้าง

มาตราส่วน :

วัน/เดือน/ปี. / /

แบบเลขที่.....

แผ่นที่

จำนวนแผ่น

หมายเหตุ
เนื่องจากระยะต่างๆในแบบอาจคลาดเคลื่อนจากระบบจัดพิมพ์ ไม่อนุญาตให้วัดระยะด้วยเครื่องมือให้ถือตามระยะตัวเลขกำหนดเท่านั้น

รายการประกอบแบบงานซ่อมแซมผิวทางแอสฟัลติกคอนกรีต

1. ผู้รับจ้างจะต้องส่งแผนการปฏิบัติงานภายใน 7 วัน นับถัดจากวันลงนามในสัญญาต่อสำนักผู้ว่าจ้าง เพื่อทำการตรวจสอบและอนุมัติให้ใช้แผนปฏิบัติงาน

2. ผู้รับจ้างต้องทำการ TACK COAT ด้วยยาง RC, RS,-2K ตามตารางอุณหภูมิของแอสฟัลท์ที่ใช้ราด อัตรา 0.20-0.60 ลิตร/ตร.ม

3. ผู้รับจ้างต้องปรับระดับด้วย ASPHALT CONCRETE ให้ได้ระดับใกล้เคียงที่กำหนดให้

4. ผู้รับจ้างต้องทำการ TACK COAT ด้วยยาง RC, RS,-2K ตามตารางอุณหภูมิของแอสฟัลท์ที่ใช้ราด อัตรา 0.20-0.60 ลิตร/ตร.ม อีกครั้งบน ASPHALT CONCRETE ที่ใช้ปรับระดับ

5. ปูผิวจราจรลาดยางแบบ ASPHALT CONCRETE (ใช้ A.C. GRADE 60-70 ความหนาเฉลี่ย 0.05 ม.)โดยใช้แบบมาตราฐาน กรมการปกครองกระทรวงมหาดไทย ถนนเดิม OVER-LAY ด้วยแอสฟัลต์คอนกรีต แบบเลขที่ ท.1-07

6. ผู้รับจ้างต้องตีเส้นจราจรแบบนอกเขตชุมชน โดยใช้แบบมาตราฐานงานทางสำหรับองค์กรปกครองส่วนท้องถิ่น เครื่องหมายจราจรบนผิวทาง แบบเลขที่ ทถ-3-110(1) แผ่นที่ 46 และแบบเลขที่ ทถ-3-110(4) แผ่นที่52

องค์การบริหารส่วนตำบลไทรขึง

โครงการ
ปรับปรุงซ่อมแซมผิวจราจรแบบแอสฟัลท์-ติกคอนกรีตถนนสายสามพัน-ควนยอ หมู่ที่1,8

สถานที่ก่อสร้าง
หมู่ที่ 1,8 ต.ไทรขึง อ.พระแสง จ.สุราษฎร์ธานี

สำรวจ,ออกแบบ
ส่องช่างองค์การบริหารส่วนตำบลไทรขึง

เขียนแบบ
(นายพัชรินทร์ ใจห้าว)
นายช่างโยธาชำนาญงาน

ตรวจแบบ
(นายยุทธนา ชูชินดา)
ผู้อำนวยการกองช่าง

เห็นชอบ
(นางชวดี จันทรเรืองฤทธิ์)
นายก อบต.ไทรขึง

อนุมัติ
(นายกันต์พล เบญจพันธ์)
นายกองค์การบริหารส่วนตำบลไทรขึง

แสดงแบบ
รายการประกอบแบบ

มาตราส่วน :

วันเดือนปี / /

แบบเลขที่.....

แผ่นที่

จำนวนแผ่น

หมายเหตุ
เนื่องจากระยะต่างๆในแบบอาจคลาดเคลื่อนจากระบบจัดพิมพ์ ไม่อนุญาตให้วัดระยะด้วยเครื่องมือให้ถือตามระยะตัวเลขกำหนดเท่านั้น

แบบมาตรฐานป้ายประชาสัมพันธ์โครงการองค์การบริหารส่วนตำบลไทรขึง(ป้ายชั่วคราว)

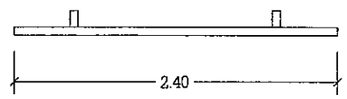

รูปแปลน
มาตราส่วน 1:25

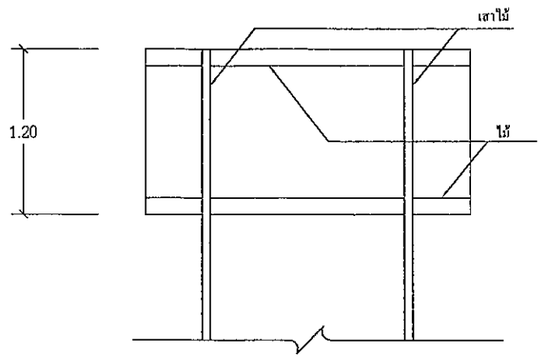

รูปด้านหลัง
มาตราส่วน 1:25

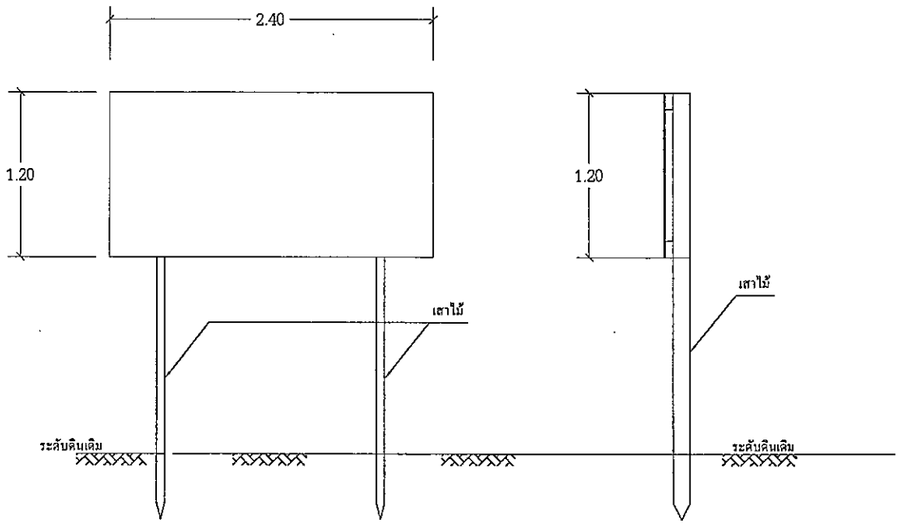

รูปด้านหน้า
มาตราส่วน 1:25

โครงการก่อสร้างขององค์การบริหารส่วนตำบลไทรขึง
โทร.....

ประเภทของสิ่งก่อสร้าง.....

ปริมาณงาน.....

ผู้รับจ้าง.....ที่อยู่.....หมายเลขโทรศัพท์.....

ระยะเวลาเริ่มต้น.....ระยะเวลาสิ้นสุด.....รวมระยะเวลา.....วัน

วงเงินงบประมาณที่ตั้งไว้.....บาท

ราคากลาง กำก่อสร้าง.....บาท

วงเงินค่าก่อสร้างตามที่ได้ลงนามในสัญญาจ้าง.....บาท

กรรมการตรวจการจ้าง

1.....

2.....

3.....

4.....

5.....

ผู้ควบคุมงาน

.....

รายการประกอบแบบ

1.ป้ายไวนิล

2.พื้นสีเขียว

3.ตัวหนังสือสีขาว

4.ขนาดของตัวหนังสือกำหนดตามความเหมาะสมของบข้อความตามแบบที่กำหนด

5.จุดติดตั้งแผ่นป้ายกำหนดตามความเหมาะสมให้สามารถมองเห็นได้ชัด

หมายเหตุ

ป้ายชั่วคราวติดตั้งให้แล้วเสร็จก่อนทำการก่อสร้าง

องค์การบริหารส่วนตำบลไทรขึง

โครงการ
ปรับปรุงซ่อมแซมผิวจราจรแบบแอสฟัลต์ติกคอนกรีตถนนสายสามพัน-ควนยอ หมู่ที่1,8

สถานที่ก่อสร้าง
หมู่ที่ 1,8 ต.ไทรขึง อ.พระแสง จ.สุราษฎร์ธานี

สำรวจ,ออกแบบ
ก่องช่างองค์การบริหารส่วนตำบลไทรขึง

เขียนแบบ
(นายพัชรินทร์ ใจห้าว)
นายช่างโยธาชำนาญงาน

ตรวจแบบ
(นายชุทธนา ชูจินดา)
ผู้อำนวยการกองช่าง

เห็นชอบ
(นางยสวดี จันทรเรืองฤทธิ์)
ปลัด อบต.ไทรขึง

อนุมัติ
(นายกันต์พล เพญจพันธ์)
นายกองค์การบริหารส่วนตำบลไทรขึง

แสดงแบบ
ป้ายประชาสัมพันธ์โครงการ (ป้ายชั่วคราว)

มาตราส่วน : 1 : 25

วันเดือนปี / /

แบบเลขที่.....

แผ่นที่

จำนวนแผ่น

หมายเหตุ
เนื่องจากระยะต่างๆในแบบอาจคลาดเคลื่อนจากระบบจัดพิมพ์ ไม่อนุญาตให้วัดระยะด้วยเครื่องมือให้ถือตามระยะตัวเลขกำหนดเท่านั้น

แบบมาตรฐานป้ายประชาสัมพันธ์โครงการองค์การบริหารส่วนตำบลไทรขึง

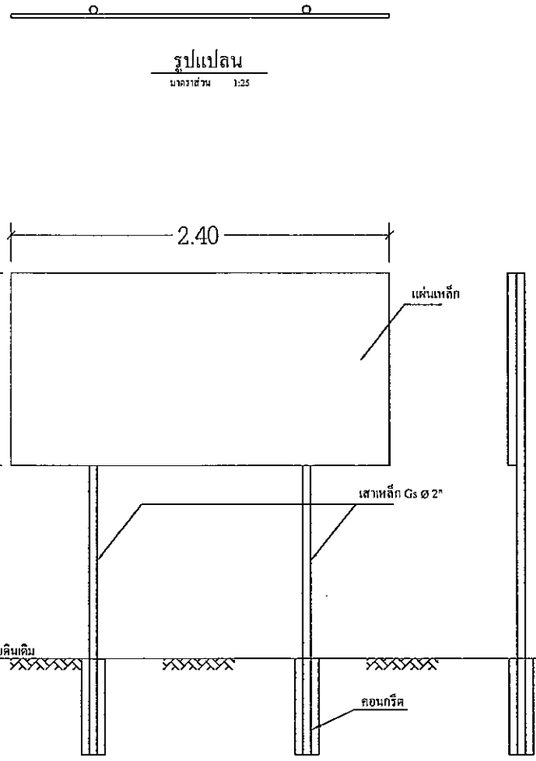

รูปด้านหน้า
มาตราส่วน 1:25

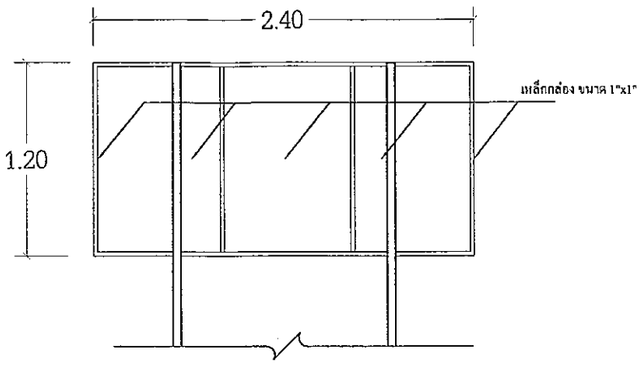

รูปด้านหลัง
มาตราส่วน 1:25

โครงการก่อสร้างขององค์การบริหารส่วนตำบลไทรขึง
โทร.....

ประเภทของสิ่งก่อสร้าง.....

ปริมาณงาน.....

ผู้รับจ้าง.....ที่อยู่.....หมายเลขโทรศัพท์.....

ระยะเวลาเริ่มต้น.....ระยะเวลาสิ้นสุด.....รวมระยะเวลา.....วัน

วงเงินงบประมาณที่ตั้งไว้.....บาท

ราคากลาง ค่าก่อสร้าง.....บาท

วงเงินค่าก่อสร้างตามที่ได้ลงนามในสัญญาจ้าง.....บาท

กรรมการตรวจการจ้าง

1.....

2.....

3.....

4.....

5.....

ผู้ควบคุมงาน

.....

รายการประกอบแบบ

1.ก่อนทาสีจริงให้ทากันสนิม 2 ชั้น

2.เสาเหล็กป้ายให้ทาสีเขียวทั้ง 2 ด้าน โดยใช้สีน้ำมัน

3.ตัวหนังสือสีขาว

4.ขนาดของตัวหนังสือกำหนดตามความเหมาะสมของงบ ข้อความตามแบบที่กำหนด

5.จุดติดตั้งแผ่นป้ายกำหนดตามความเหมาะสมให้สามารถมองเห็นได้ชัด

องค์การบริหารส่วนตำบลไทรขึง

โครงการ
ปรับปรุงซ่อมแซมผิวจราจรแบบแอสฟัลต์ติกคอนกรีตถนนสายสามพัน-ดานขอ หมู่ที่1,8

สถานที่ก่อสร้าง
หมู่ที่ 1,8 ต.ไทรขึง อ.พระแสง จ.สุราษฎร์ธานี

สำรวจ,ออกแบบ
ก่องช่างองค์การบริหารส่วนตำบลไทรขึง

เขียนแบบ
(นายทัชรินทร์ ใจห้าว)
นายช่างโยธาชำนาญงาน

ตรวจแบบ
(นางยุภาธนา ชูจินดา)
ผู้อำนวยการกองช่าง

เห็นชอบ
(นางยศวดี ชันทรเรืองฤทธิ์)
ปลัด อบต.ไทรขึง

อนุมัติ
(นายกันต์พล เบญจพันธ์)
นายกองค์การบริหารส่วนตำบลไทรขึง

แสดงแบบ
ป้ายประชาสัมพันธ์โครงการ

มาตราส่วน : 1 : 25

วันเดือนปี / /

แบบเลขที่.....

แผ่นที่

จำนวนแผ่น

หมายเหตุ
เนื่องจากระยะต่างๆในแบบอาจคลาดเคลื่อนจากระบบจัดพิมพ์ ไม่อนุญาตให้วัดระยะด้วยเครื่องมือให้ถือตามระยะตัวเลขกำหนดเท่านั้น

ขอขอบคุณ : เอกภพ บุญเพลิง อบจ.

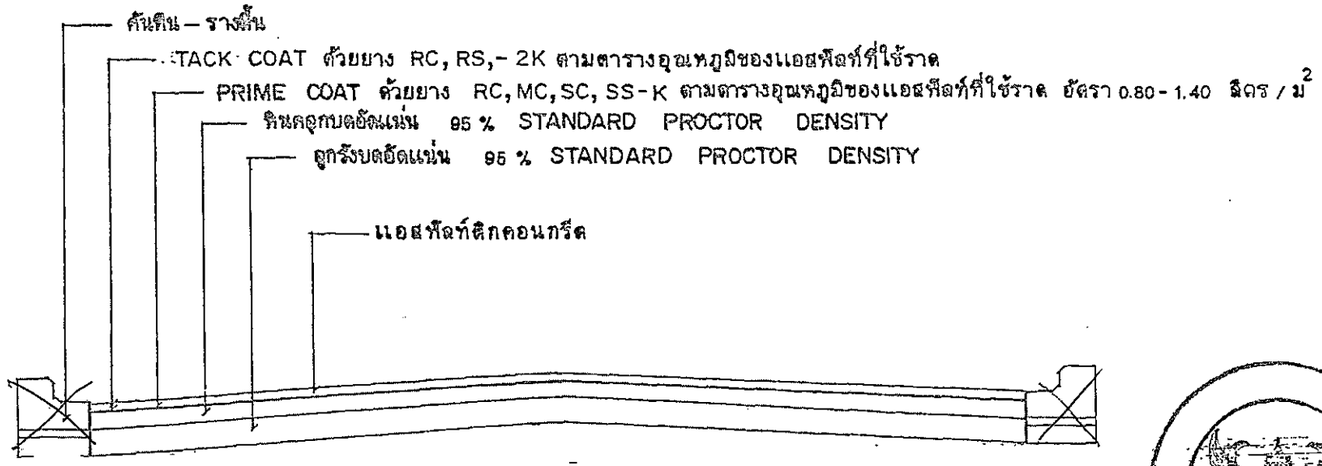

รูปตัดถนน แอสฟัลท์ติก คอนกรีต

not to scale

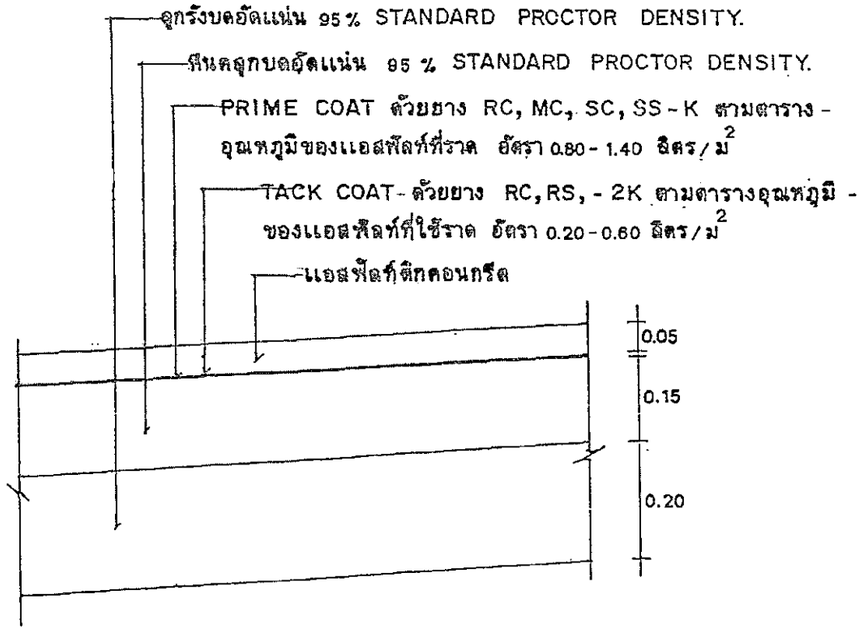

รายละเอียด ASPHALTIC CONCRETE

not to scale

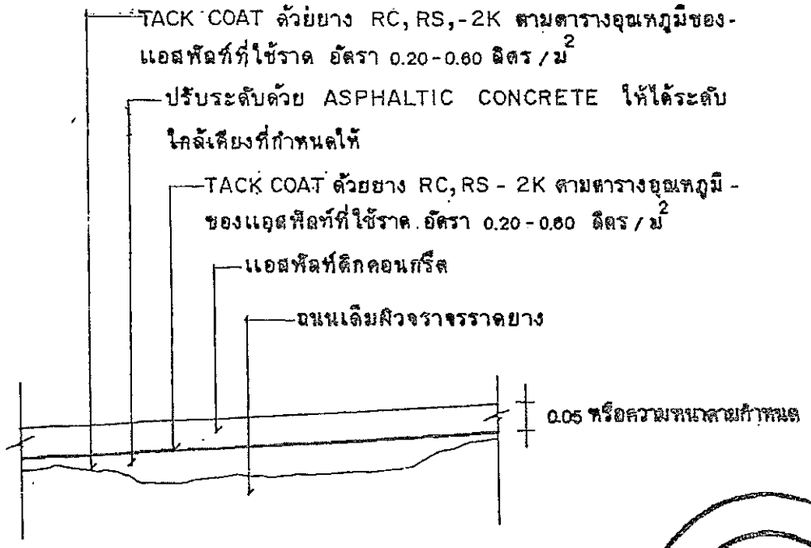

รายละเอียดงาน OVERLAY ด้วย ASPHALTIC CONCRETE

not to scale

หมายเหตุ – ปริมาณแอสฟัลท์ที่กำหนดให้เป็นค่าโดยประมาณ

– ปริมาณแอสฟัลท์ติกที่ใช้ที่แน่นอน ขึ้นอยู่กับความแน่นอนของพื้นทาง, สภาพพื้นที่ก่อสร้างและวิธีดำเนินการเพื่อแก้ปัญหาการจราจรระหว่างการก่อสร้าง

สำนักงบประมาณ

กรมการปกครอง

กรมการปกครอง
กระทรวงมหาดไทย

แบบมาตรฐาน

- ถนนเดิม OVER-LAY ด้วย แอสฟัลท์ติกคอนกรีต

เขียน	
นายประวิทย์ บุราณฤทธิ์	
สถาปนิก	สถ. ส.
นายพงษ์พันธ์ ยุทธเกษมสันต์	
วิศวกร	ภย. 5668
นายชาญยุทธ เหล่าวัฒนาถาวร	
ตรวจ	ประธานคณะทำงาน
นายวิทยา ศิริชาติวาปี	
ว./ด./ป. 8 ธ.ค. 37	1/1
แบบเลขที่	ท.1-07

www.yotathai.net

www.yotathai.com

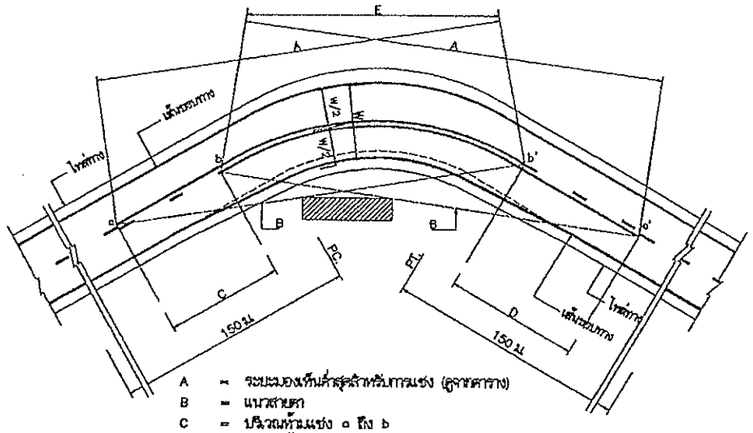

A = ระยะมองเห็นต่ำสุดสำหรับการแซง (ดูจากตาราง)
B = แนวสายตา
C = ปริมาณหัวแซง a ถึง b
D = ปริมาณท้ายแซง a' ถึง b'
a,a' = จุดเริ่มต้นลงปริมาณท้ายแซง
b,b' = จุดปลายปริมาณท้ายแซง
E = เส้นทึบยาวเหลือพอที่

การตีเส้นจราจรปริมาณโค้งราบ

ตาราง : ระยะทางมองเห็นต่ำสุด สำหรับการแซงที่ความเร็วต่างๆ

ความเร็วสำคัญ (กม./ชม.)	ระยะมองเห็นต่ำสุดสำหรับการแซง (ม.)
50	150
60	180
70	210
80	240
90	275
100	315

150

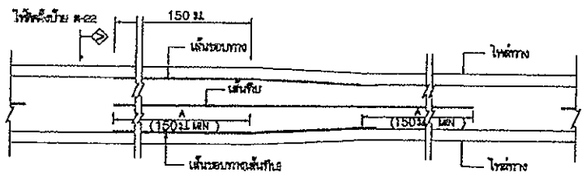

การตีเส้นจราจร กรณีความกว้างของช่องจราจรลดลง

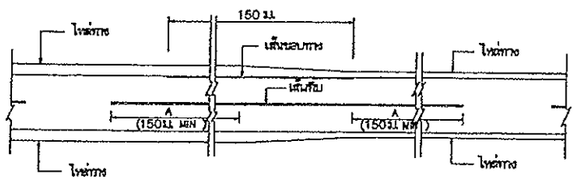

การตีเส้นจราจร กรณีความกว้างของไหล่ทางลดลง

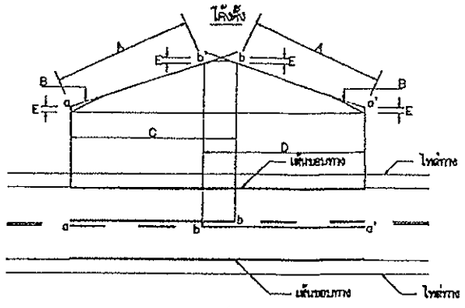

A = ระยะมองเห็นต่ำสุดสำหรับการแซง (ดูจากตาราง)
B = แนวสายตา
C = ปริมาณหัวแซง a ถึง b
D = ปริมาณท้ายแซง a' ถึง b'
E = 1.15 ม.
a,a' = จุดเริ่มต้นลงปริมาณท้ายแซง
b,b' = จุดปลายปริมาณท้ายแซง

การตีเส้นจราจรปริมาณโค้งตั้ง

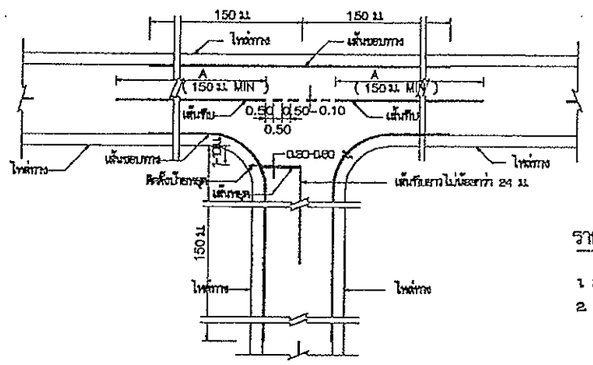

การตีเส้นจราจรทางแยก

ขนาดและระยะเครื่องหมายจราจรบนผิวทาง

ก) เส้นแบ่งทิศทางจราจร

1. เส้นประ

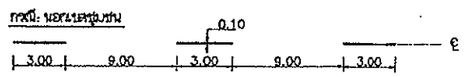

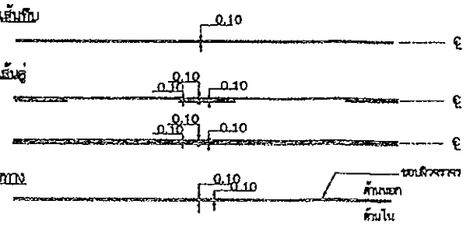

กรณีความกว้างสะพานมากกว่าความกว้างผิวจราจรถนน

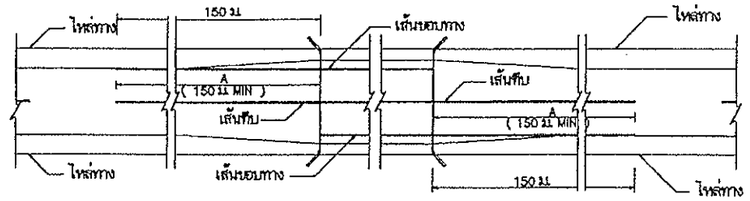

กรณีความกว้างสะพานน้อยกว่าความกว้างผิวจราจรถนน

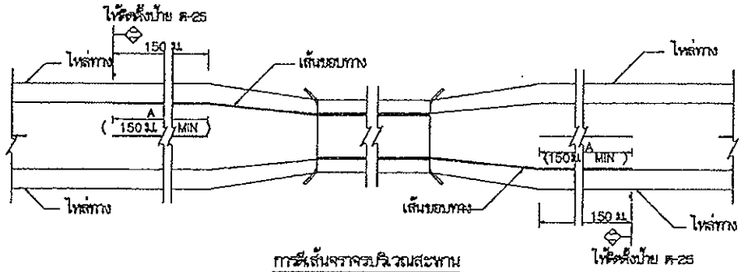

การตีเส้นจราจรปริมาณสะพาน

รายการประกอบแบบ

1. มีต่างๆ มีหน่วยเป็นมิลลิเมตรถ้าไม่ระบุเป็นอย่างอื่น
2. เส้นแบ่งทิศทางจราจร ใช้เส้นสีเหลือง ขนาดกว้าง 10 ซม. ที่เส้นที่อยู่กลางผิวจราจรลอดแนว
   2.1 เส้นประเป็นเส้นสีเหลืองแบ่งทิศทางของการจราจรในสายทาง 2 ช่องจราจร ในปริมาณที่ยอมให้รถแซงขึ้นหน้ากันได้สองทิศทาง ขนาด ความยาว และการเว้นช่องของเส้นประกำหนดไว้ดังนี้
   - ทางหลวงนอกเขตชุมชน เส้นยาว 8 ม. เว้นช่อง 9 ม.
   - ทางหลวงในเขตชุมชน เส้นยาว 1 ม. เว้นช่อง 3 ม.

   2.2 เส้นทึบเดี่ยว เป็นเส้นสีเหลือง ใช้เป็นเส้นแบ่งทิศทางจราจรในปริมาณที่ห้ามแซงในสายทาง 2 ช่องจราจรหรือปริมาณก่อนถึงทางแยก โดยปริมาณก่อนถึงทางแยก ห้ามระยะเปลี่ยนช่องจราจรความยาวเส้นทึบน้องไม่น้อยกว่า 24 ม.
   2.3 เส้นประคู่กับเส้นทึบ เป็นเส้นสีเหลือง คู่ขนานกันไป โดยเส้นทั้งสองห่างกันเท่ากับความกว้างของเส้นประ ให้ใช้เส้นทึบคู่กับเส้นประเป็นเส้นทิศทางจราจรในปริมาณที่ห้ามรถทุกทิศทางหนึ่งแซง แต่ยอมให้รถสี่มารถข้ามเส้นทึบเพื่อการเข้าออกด้านหนึ่งแซงได้ ด้านที่ห้ามแซงใช้เส้นทึบ ส่วนด้านที่ยอมให้แซงใช้เส้นประ
   2.4 การตีเส้นห้ามแซง ปริมาณทางโค้งราบและทางโค้งแนวตั้งให้อยู่ในดุลยพินิจของผู้ควบคุมงานก่อสร้าง
   2.5 กรณีที่ผิวจราจรกว้าง 5 ม. หรือน้อยกว่าไม่มีไหล่ทาง ไม่ต้องตีเส้นแบ่งทิศทางจราจร ให้ใช้เฉพาะปริมาณที่ เป็นชุมชนที่อยู่อาศัย , ปริมาณห้ามแซง , ระยะ 80 เมตรก่อนถึงปริมาณดังกล่าว และภายในโค้งที่มีรัศมีต่ำกว่า 300 เมตร , ระยะ 80 เมตรก่อนถึงป้ายชุมชนและปริมาณที่มีอุบัติเหตุบ่อยครั้ง
3. เส้นขอบทาง ให้ใช้เส้นทึบสีขาว กว้าง 10 ซม. ทั้ง 2 ข้าง ตลอดแนว
4. วัสดุทนสิ่งจราจรที่มีส่วนเรียบทั้งหมด (เรซิน , แอคริลิคอนกรีต , คอนกรีตเสริมเหล็ก)
   ให้ใช้สีทอร์โมพลาสติก ตาม มอก. 542 หนาไม่น้อยกว่า 3 มม.

หมายเหตุ

แบบเครื่องหมายจราจรบนผิวทาง (ตีเส้นจราจร) ปรับปรุงจากแบบมาตรฐานที่ ทช-3-109/45 (แก้ไขครั้งที่ 1.) ของกรมทางหลวงชนบท

กรมทางหลวงชนบท	แบบมาตรฐานงานทาง สำหรับองค์กรปกครองส่วนท้องถิ่น
เครื่องหมายจราจรบนผิวทาง (ตีเส้นจราจร)	
แบบมาตรฐานที่ ทช-3-110 (1)	แผ่นที่ 49

www.yotathai.com

ข้อกำหนดการตีเส้นจราจรด้วยสีจราจร (Traffic Paint) และวัสดุเทอร์โมพลาสติก (Thermoplastic) ให้ดำเนินการดังต่อไปนี้

1. วิธีดำเนินการจัดทำ

1.1 การเตรียมผิวทาง : ผิวทางจราจรที่ทำการตีเส้นหรือเครื่องหมายจราจรต้องสะอาดและแห้ง ต้องไม่ทำบนผิวทางที่สกปรก มีฝุ่นจับ หรือสิ่งแปลกปลอมอื่นใด และไม่ลงทับไปบนวัสดุจราจรเดิมที่ชำรุด การลงวัสดุรองพื้น ต้องใช้วิธีพ่นเพื่อให้วัสดุติดแน่นกับผิวจราจรสม่ำเสมอ โดยไม่ก่อให้เกิดการเยิ้มตัวและเปลี่ยนสีเดิม สำหรับวัสดุรองพื้นดังกล่าวต้องสอดคล้องกับผิวจราจรที่จะทำงาน รวมทั้งปริมาณจะต้องเหมาะสม ทั้งนี้ต้องได้รับความเห็นชอบจากผู้ว่าจ้างก่อน ในกรณีที่เครื่องหมายจราจรเดิมไม่อยู่ในแนวหรือรูปแบบที่ถูกต้องกับเครื่องหมายจราจรที่จะทำขึ้นใหม่ ผู้รับจ้างมีหน้าที่รับผิดชอบในการลบเครื่องหมายจราจรเดิมออกโดยใช้เครื่องจักรกล

1.2 ในกรณีที่ตีเส้นจราจรหรือเครื่องหมายจราจรบนผิวทางที่ก่อสร้างใหม่ให้ดำเนินการภายหลังการก่อสร้างผิวทางแล้วเสร็จไม่น้อยกว่า 1 สัปดาห์

1.3 การเตรียมวัสดุเทอร์โมพลาสติก : เพื่อป้องกันมิให้สีผิดเพี้ยนหรือเกิดการแตกเปราะของเทอร์โมพลาสติกเนื่องจากให้ความร้อนสูงเกินกว่าผู้ผลิตกำหนดไว้ ต้องใช้วัสดุเทอร์โมพลาสติกให้เพียงพอกับความร้อนในเตาต้มที่มีการกวนอยู่ตลอดเวลาและจะต้องไม่ให้ความร้อนสูงกว่าที่ผู้ผลิตกำหนดไว้ไม่ว่าขณะใดๆเมื่อวัสดุเหลวแล้วจะต้องรีบใช้ทันทีห้ามมิให้นำวัสดุเทอร์โมพลาสติกที่หลอมเหลวอยู่นานเกิน 6 ชั่วโมงมาใช้งาน

1.4 การเตรียมเครื่องมือ : ต้องใช้เครื่องมือ เครื่องจักรกล และอุปกรณ์ต่างๆ ตามลักษณะของวัสดุที่ใช้ทำงาน ปริมาณของวัสดุต้องอยู่ในกรอบขอบข่ายที่ผู้ผลิตกำหนดไว้หากมีการทำมากกว่าหนึ่งชั้นขึ้นไปต้องรอให้ชั้นแรกแห้งเสียก่อน

2. ข้อกำหนดคุณสมบัติ

2.1 สีจราจร (Traffic Paint) หมายถึง สีจราจรที่ใช้ในการจัดทำเครื่องหมายจราจรโดยวิธีพ่น เป็นผลิตภัณฑ์ที่ทำในประเทศไทย ซึ่งแสดงเครื่องหมายมาตรฐานผลิตภัณฑ์อุตสาหกรรม มอก 415 สีจราจร ชนิดที่ 2

2.2 วัสดุเทอร์โมพลาสติก (Thermoplastic) หมายถึง วัสดุเทอร์โมพลาสติกที่ใช้ในการจัดทำเครื่องหมายจราจรโดยวิธีพ่น รีด หรือปาดลาก เป็นผลิตภัณฑ์ที่ทำในประเทศไทย ซึ่งแสดงเครื่องหมายมาตรฐานผลิตภัณฑ์อุตสาหกรรม มอก 542 วัสดุเทอร์โมพลาสติก ระดับ 1 ซึ่งมีคุณสมบัติและอัตราส่วนของลูกแก้วในส่วนผสมไม่น้อยกว่า 20% โดยน้ำหนักรวมทั้งใช้โรยบนเส้นเทอร์โมพลาสติก สะท้อนแสงในอัตราส่วน 400–500 กรัมต่อตารางเมตร

2.3 ลูกแก้ว (Glass Beads) ที่ใช้กับวัสดุทำเครื่องหมายจราจรบนผิวทางเพื่อให้เกิดการสะท้อนแสงเป็นผลิตภัณฑ์ที่ทำในประเทศไทยซึ่งแสดงเครื่องหมายมาตรฐานผลิตภัณฑ์อุตสาหกรรม มอก 543 ไว้ที่ผลิตภัณฑ์

2.4 วัสดุรองพื้น (Tack Coat หรือ Primer) เป็นน้ำยาเคมีใช้พ่นบนผิวทางก่อนทำเครื่องหมายจราจรเพื่อช่วยในการยึดเกาะระหว่างวัสดุทำเครื่องหมายจราจรกับผิวทาง มีคุณสมบัติตามที่ผู้ผลิตวัสดุเทอร์โมพลาสติกกำหนด

3. การตรวจวัดคุณลักษณะเครื่องหมายจราจร

3.1 ความหนา

ในระหว่างการปฏิบัติงานให้มีการตรวจวัดความหนาของเครื่องหมายจราจรในปริมาณงานไม่เกิน 100 ตารางเมตร อย่างน้อย 3 ค่า ต่อ 1 ครั้ง โดยใช้แผ่นโลหะผิวเรียบวางรับในแนวที่ เครื่องตีเส้นจะผ่าน เมื่อพ่นรีดหรือปาดลากวัสดุไปบนแผ่นโลหะนั้นแล้ว ให้นำมาวัดความหนาของเครื่องหมายจราจรดังนี้

(1) สีจราจร (Traffic Paint) ความหนาของเส้นจราจรและเครื่องหมายจราจรเมื่อแห้งต้องมีความหนาไม่น้อยกว่า 0.2 มิลลิเมตร

(2) วัสดุเทอร์โมพลาสติก (Thermoplastic) ความหนาของเส้นจราจรและเครื่องหมายจราจรเมื่อแห้งต้องมีความหนาไม่น้อยกว่า 3.0 มิลลิเมตร หรือไม่น้อยกว่าที่กำหนดไว้ในแบบ

3.2 ค่าแฟคเตอร์การสะท้อนแสง (Reflectance หรือ Luminance Factor)

ในระหว่างการปฏิบัติงานให้มีการตรวจวัดค่าการสะท้อนแสงของเครื่องหมายจราจรในปริมาณงานไม่น้อยกว่า 10 ตำแหน่ง แต่ละตำแหน่งอย่างน้อย 3 ค่า และในทุกช่วงเวลา 1 ชั่วโมง ให้ตรวจสอบมาตรฐานเครื่องมือ (Standardization) และปรับค่าให้ถูกต้อง

ตารางที่ 1 แสดงเกณฑ์กำหนดคุณลักษณะเครื่องหมายจราจร

รายการที่กำหนด	สีจราจร	วัสดุเทอร์โมพลาสติก
1. วัสดุ 1.1 ข้อกำหนด 1.2 การใช้งาน	มอก.415–2541 ชนิดที่ 2 พ่น	มอก.542–2530 ระดับ 1 พ่น รีดหรือปาดลาก
2. ตรวจสอบคุณลักษณะขณะทำงาน 2.1 ความหนา เมื่อแห้ง , มิลลิเมตร พ่น รีดหรือปาดลาก 2.2 อัตราการใช้ลูกแก้ว (โรยจากเครื่อง) กรัม/ตร.ม	 ≥ 0.2 – ≥ 400	 ≥ 3.0 ≥ 3.0 ≥ 400
3. ตรวจสอบคุณลักษณะเมื่อตีเสร็จทันที (ตรวจรับงาน) 3.1 ความหนาเมื่อแห้ง , มิลลิเมตร 3.2 การมองเห็นในเวลากลางคืน 3.2.1 การสะท้อนแสง (Retroreflectivity) , mcd.lx^{-1}. m^{-2} สีขาว สีเหลือง	 ≥ 0.2 ≥ 300 ≥ 200	 ≥ 3.0 ≥ 300 ≥ 200
4. ตรวจสอบคุณลักษณะหลังใช้งาน (ระยะเวลาประกัน) 4.1 การมองเห็นในเวลากลางคืน 4.1.1 การสะท้อนแสง (Retroreflectivity) , mcd.lx^{-1}. m^{-2} สีขาว สีเหลือง	6 เดือน 1 ครั้ง 12 เดือน 1 ครั้ง ≥ 150 ≥ 100	12 เดือน 1 ครั้ง 24 เดือน 1 ครั้ง ≥ 150 ≥ 100
5. ระยะเวลาประกัน	12 เดือน	24 เดือน

กรมการปกครองท้องถิ่น	แบบมาตรฐานงานทาง สำหรับองค์กรปกครองส่วนท้องถิ่น
เครื่องหมายจราจรบนผิวทาง (ข้อกำหนดการก่อสร้าง)	
แบบเลขที่ ทถ-3-110 (4)	แผ่นที่ 52